PROFESJONALNE
meble warsztatowe

PROFESSIONAL
workshop furniture

PROFESJONALNE
meble warsztatowe

Etna

POLSKI

SZANOWNI PAŃSTWO !

Jesteśmy polskim producentem profesjonalnych mebli metalowych z główną siedzibą na Podlasiu. Zajmujemy się wyposażeniem przedsiębiorstw w meble warsztatowe, zabudowy profesjonalne pojazdów serwisowych, regały oraz szafy magazynowe a także w artykuły BHP. Ochrony rąk, głowy, oczu, twarzy, układu oddechowego oraz prac na wysokościach to nasza specjalność. Dzięki różnorodności rękawic, obuwia ochronno-roboczego oraz ubrań roboczych możemy w pełni usatysfakcjonować naszych Kontrahentów terminowymi dostawami nawet z nadrukami na danym asortymencie.
Tworząc nasze produkty staramy się aby były one funkcjonalne, praktyczne oraz jak najbardziej estetyczne. Użytkownik wybiera kolorystykę według palety RAL. Kolory z dopłatą to srebrny chrom i niektóre odcienie żółtego, pozostałe kolory lakieru proszkowego mieszczą się w cenie katalogowej.
Posiadamy ponad 20 letnie doświadczenie w produkcji mebli metalowych warsztatowych, niezbędne narzędzia jak i doświadczenie służą nam do zaoferowania produktu z wysokiej jakości blach zimnowalcowanych, spawanych czy zgrzewanych. niezbędne narzędzia jak i doświadczenie służą nam do zaoferowania produktu z wysokiej jakości blach zimnowalcowanych, spawanych czy zgrzewanych.

Przed końcowym etapem wykończenia produktu stal przechodzi fosforanowanie żelazowe. Ten proces chemiczny chroni przed korozją, a także przed szkodliwym działaniem wysokich temperatur, co przedłuża funkcjonalność poddawanego fosforowaniu materiału a także poprawia jego odporność mechaniczną powierzchni.
Stanowiska pracy “ETNA Trade” umożliwiają wygodną i wydajną pracę, tworzymy zabudowy / wózki / stoły / szafki / szafy pod indywidualne projekty już od 1-ej sztuki danego asortymentu.
Marka “Etna Trade” łączy dwudziestoletnie doświadczenie zdobyte w branży wyposażenia warsztatów z zamiłowaniem do solidnych, praktycznych oraz klasycznych mebli metalowych.
Nasz zespół tworzą ludzie z pasją – spełniamy się w tym czym się zajmujemy, potrafimy sprostać najwyższym wymaganiom naszych Klientów.
Jesteśmy pewni, że nasza firma oddając ten katalog w Państwa ręce spełni Wasze oczekiwania, zaoszczędzi czas oraz przyczyni się do bezproblemowej pracy i bezpieczeństwa wśród pracowników.

ENGLISH

DEAR CUSTOMERS !

We are a Polish manufacturer of professional metal furniture headquartered in Podlasie. We are engaged in equipping enterprises with workshop furniture, professional built-ins for service vehicles, racks and storage cabinets as well as occupational health and safety articles. Protection of hands, head, eyes, face, respiratory system and work at heights is our specialty. Thanks to the variety of gloves, protective footwear and work clothes, we can fully satisfy our Contractors with timely deliveries even with imprints on the given assortment.
When creating our products we try to make them functional, practical and as aesthetic as possible. The user chooses the color scheme according to the RAL palette. Colors with a surcharge are silver chrome and some shades of yellow, other powder coating colors are included in the list price.
We have more than 20 years of experience in the production of metal workshop furniture, the necessary tools as well as experience serve us to offer the product of high quality cold rolled, welded or welded sheets. The necessary tools as well as experience serve us to offer a product of high quality cold rolled, welded or welded metal sheets.
Before the final stage of product finishing, the steel undergoes iron phosphating.
This chemical process protects against corrosion, as well as against the harmful effects of high temperatures, which prolongs the functionality of the material subjected to phosphating and also improves its mechanical resistance of the surface.
"ETNA Trade" workstations enable comfortable and efficient work, we create built-ins / carts / tables / cabinets / cupboards for individual projects from the 1st piece of a given range.
The brand "Etna Trade" combines twenty years of experience gained in the workshop equipment industry with a passion for solid, practical and classic metal furniture.
Our team is made up of people with passion - we are fulfilled in what we do, we are able to meet the highest requirements of our customers.
We are confident that our company by putting this catalog in your hands will meet your expectations, save your time and contribute to trouble-free work and safety among employees.

stworzone by cieszyć, zaprojektowane by służyć

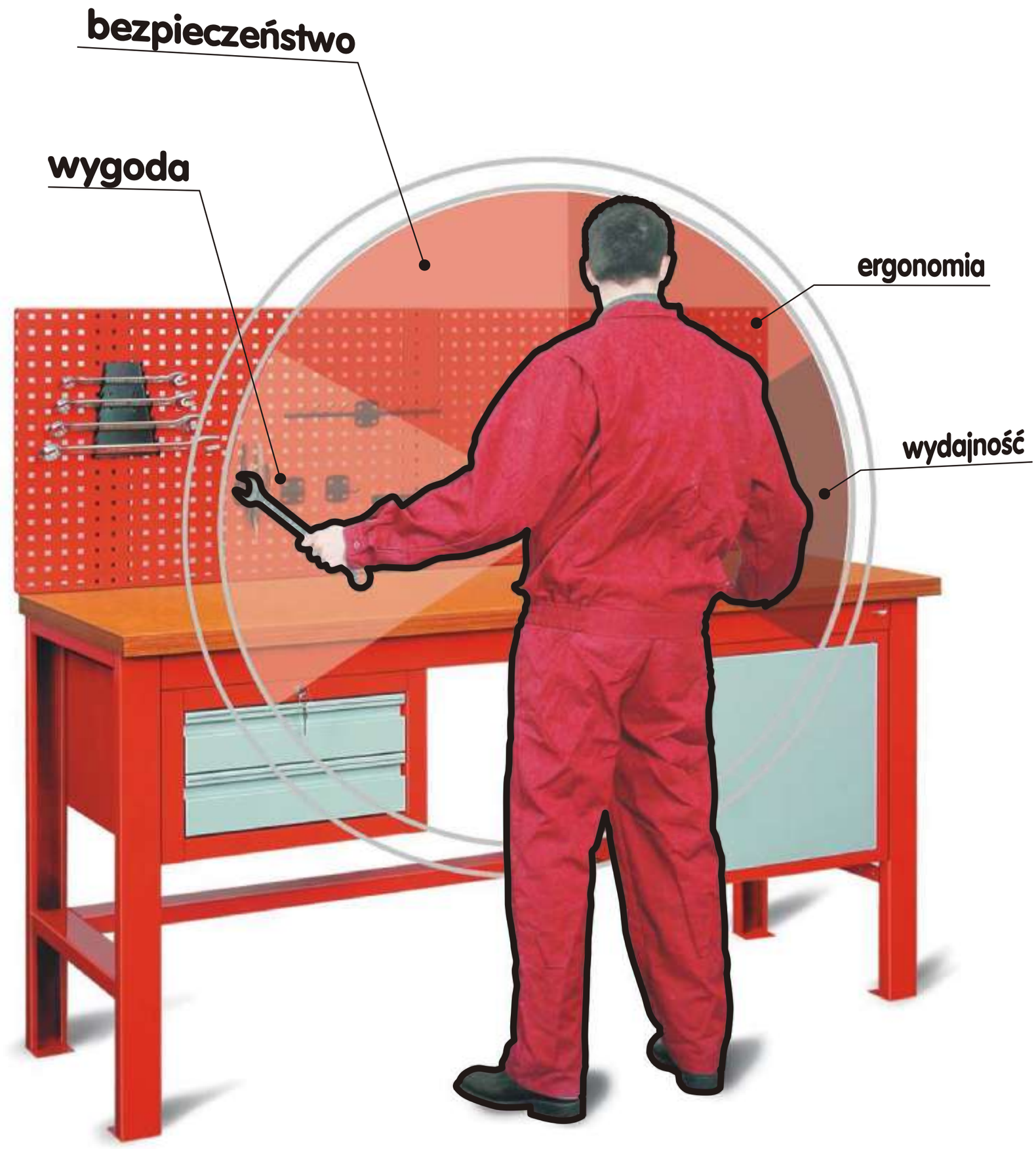

SPIS TREŚCI

CONTENTS

4 STOŁY WARSZTATOWE / WORKBENCHES

9 SZAFKI NARZĘDZIOWE / TOOL CABINETS

15 SZAFKA DUET / “DUET” CABINET

17 MIX-SYSTEM / MIX-SYSTEM

20 GABLOTY/ZAWIESZKI / DISPLAY BOXES/HOLDERS

23 SZAFKI DIAGNOSTYCZNE / DIAGNOSTIC CABINETS

25 REGAŁY METALOWE/SZAFKI BHP / METAL RACKS/ INDUSTRIAL SAFETY CABINETS

S T O Ł Y W A R S Z T A T O W E

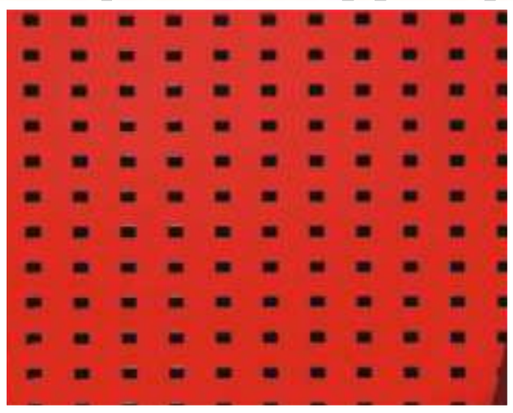

Konstrukcja stołu wykonana jest z profilu z blachy ocynkowanej o grubooeci 2 mm. Przechodzi pełny proces przygotowania chemicznego powierzchni, co w pełni zabezpiecza przed korozją. Pokryta lakierem proszkowym w standardowych kolorach RAL 3020 i RAL 5005. Możliwość zmiany koloru przez klienta wg palety RAL. Dodatkowymi elementami do stołu są szafki szufladowe, szafki z drzwiczkami oraz kratownica. Szafki wykonane są z blachy ocynkowanej o grubooeci 1 mm. Szuflady na prowadnicach kulkowych, co umożliwia obciążenie na jedną szufladę około 50 kg. Zamykane zamkiem centralnym blokującym wszystkie szuflady. Wnętrza szuflad wyłożone są gumą ryflowaną spełniając warunki antypoślizgowe. Blat stołu wykonany jest ze sklejki suchotrwałej lub sklejki bukowej pokrytej impregnatem. Standardowa grubość blatu 40 mm. Na życzenie klienta blat stołu obijamy blachą stalową, kwasoodporną lub oklejamy gumą ryflowaną olejoodporną. Kratownice wykonane są z blachy perforowanej. Montowane w tylnej części stołu za pomocą wsporników lub zawieszane na ścianie.

The workbench construction is made of 2 mm thick galvanized metal sections, that undergo the whole process of chemical surface treatment, which ensures complete protection against corrosion. Powder lacquered finish in standard RAL 3020 and RAL 5005 colours. Customers can change the colour in accordance with RAL palette. Additional elements of the workbench are drawer cabinets, cabinets with doors, and grating. Cabinets are made of 2 mm thick galvanized steel sheets. Drawers are mounted on ball bearing slides with a load capacity rated at about 50 kg. Cabinets feature a central lock blocking all the drawers. The insides of drawers are lined with grooved rubber meeting all anti-slip requirements. The table top is made of plywood durable in dry conditions or impregnated beech plywood. Standard table top thickness is 40 mm. Upon customer's request the table top could be padded with acid-proof steel sheet, or oilresistant rubber could be glued over it. Gratings are made of perforated steel sheets. Mounted at the back of the table by means of supports or hanged on the wall.

9006

5005

3020

kolory RAL

STÓŁ WARSZTATOWY | WORKBENCH

CLASSIC DESIGN

KRATOWNICA | GRATING

K-1

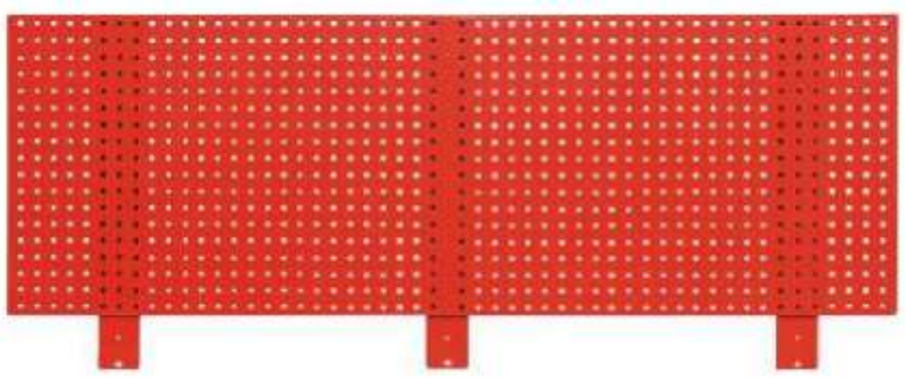

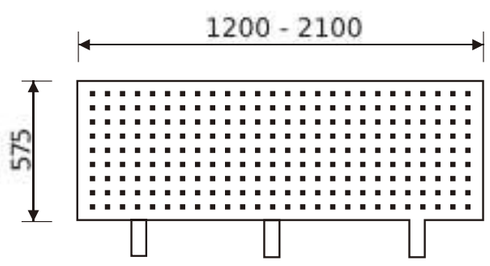

- płyta perforowana umożliwiająca umocowanie zawieszek z narzędziami
- przystosowana do zamontowania bezpocœrednio z tyłu stołu lub do zawieszenia na ścianie

- perforated plate allowing for placing tool-holders
- ready to be mounted directly at the back of the bench or hanged on the wall

waga 15 kg

STÓŁ WARSZTATOWY | WORKBENCH

STW-1

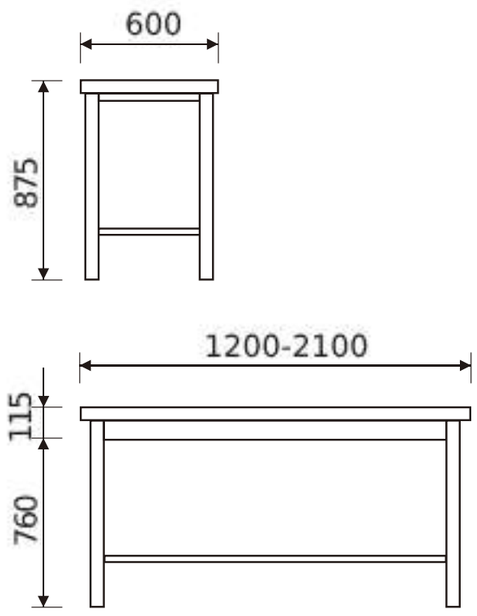

- wersja podstawowa z blatem

- standard version with top

waga 45 kg

SZAFKA NARZĘDZIOWA TOOL CABINET
STW-2

- wersja 2-szufladowa
- zamykana zamkiem centralnym
- 2 szuflady zamontowane na prowadnicach szynowo-œlizgowych

- 2-drawer version
- locked down by means drawer-interlock
- 2-drawers mounted on rail-glide guides

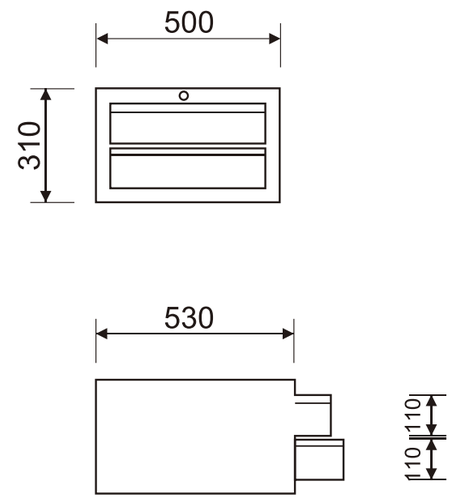

wymiary wewnętrzne szuflad
inside drawer measurements 390 szer. width 400 gł. depth

waga 20 kg

SZAFKA NARZĘDZIOWA TOOL CABINET
STW-3

- wersja 3-szufladowa
- zamykana zamkiem centralnym
- 3 szuflady zamontowane na prowadnicach szynowo-ślizgowych

- 3-drawer version
- locked down by means of drawer interlock
- 3-drawers mounted on rail-glide guides

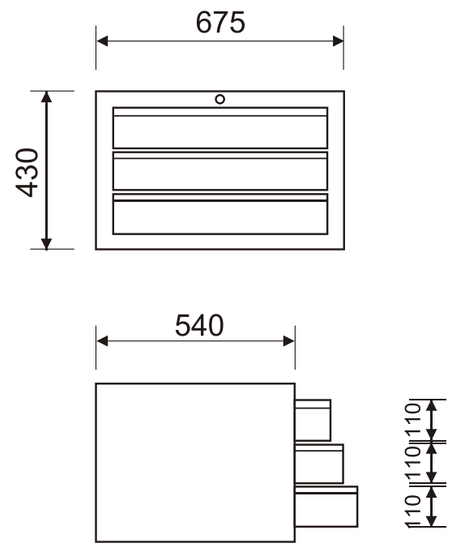

wymiary wewęêtrzne szuflad
inside drawer measurements 570 szer. width 415 gł. depth

waga 29 kg

SZAFKA NARZĘDZIOWA TOOL CABINET
STW-6

- wersja 6-szufladowa
- zamykana zamkiem centralnym
- 6 szuflad zamontowanych na prowadnicach szynowo-ślizgowych

- 6-drawer version
- locked down by means of drawer-interlock
- 6-drawers mounted on rail-glide guides

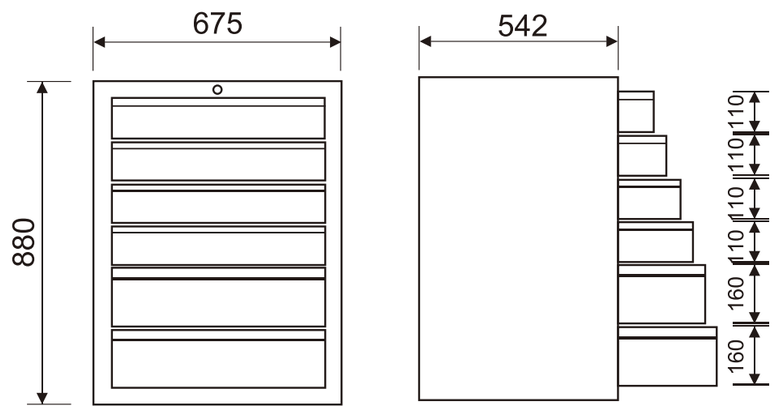

wymiary wewnêtrzne szuflad
inside drawer measurements 570 szer. width 415 gł. depth

waga 58 kg

SZAFKA NARZĘDZIOWA TOOL CABINET
STW-D

- wersja zamykana drzwiczkami
- szafka z 1 półką w środku
- zamykana zamkiem

- tool cabinet with doors
- cabinet with one shelve inside
- lock secured

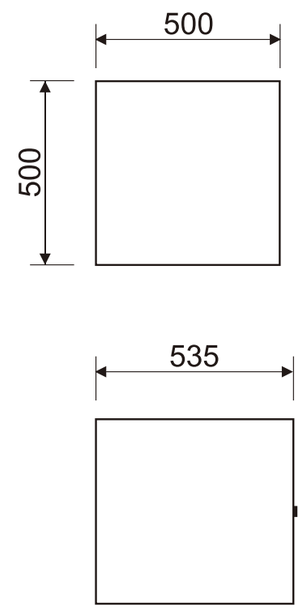

waga 20 kg

waga 65 kg

■ stół z 2 szufladami

■ 2-drawer bench

waga 85 kg

■ stół z 2 szufladami i szafką

■ 2-drawer bench with cabinet

waga 85 kg

■ stół z 4 szufladami

■ 4-drawer bench

waga 65 kg

■ stół z szafką

■ bench with cabinet

waga 74 kg

■ stół z 3 szufladami

■ 3-drawer bench

waga 85 kg

■ stół z 2 szafkami

■ bench with 2 cabinets

waga 103 kg

■ stół z 6 szufladami

■ 6-drawer bench

waga 103 kg

■ stół z 6 szufladami

■ 6-drawer bench

STW-15

STW-16

MODERN DESIGN

KONSTRUKCJA SPAWANA Z RURY KWADRATOWEJ 50x50 o grubości 3.0 mm

SW-1

SW-2

SW-3

SW-4

SW-5

SW-6

SW-7

SW-8

SW-9

SW-10

SW-11

SW-12

SW-13

SW-14

SW-15

SW-16

SW-17

SW-18

SW-19

SW-20

SW-21

SW-22

SW-23

SW-24

SW-25

SW-26

SW-27

SW-28

SW-29

SW-30

SW-31

SW-32

SW-33

SW-34

SW-35

SW-36

SW-37

SW-38

SW-39

SW-40

SW-41

SW-42

SW-43

SW-44

SW-45

SW-46

SW-47

SW-48

SW-49

SW-50

SW-51

SW-52

Zabudowy pojazdów serwisowych na indywidualne zamówienie

ZABUDOWA RENAULT MASTER

LEWA STRONA

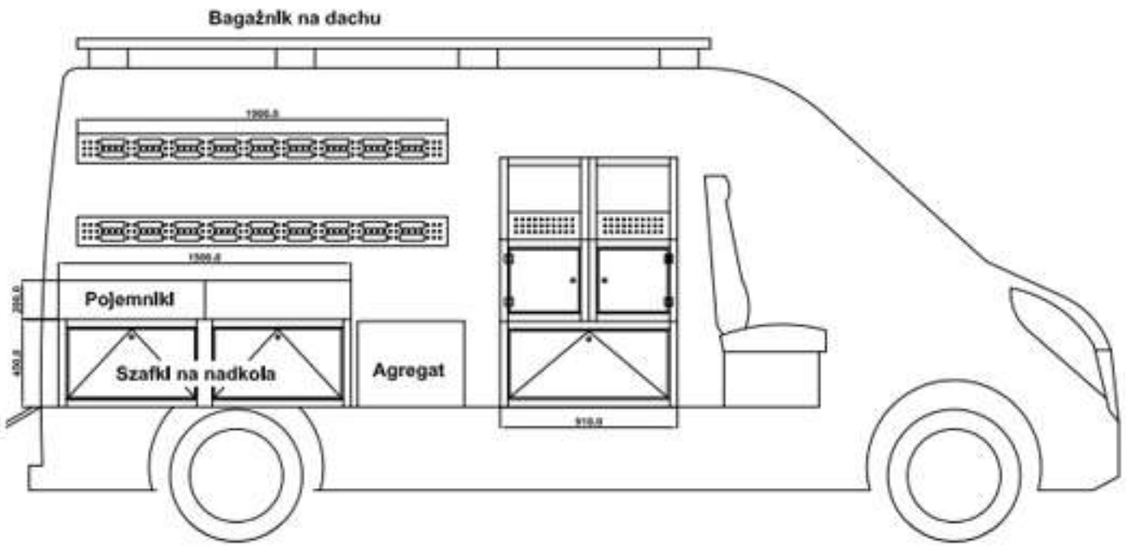

PRAWA STRONA

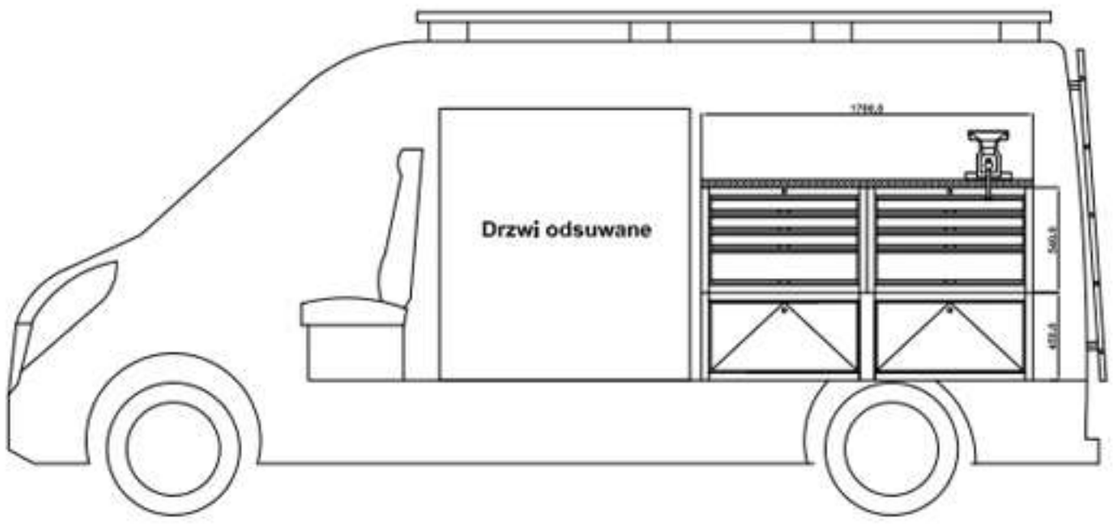

ZABUDOWA PICKUP

Widok z tyłu samochodu

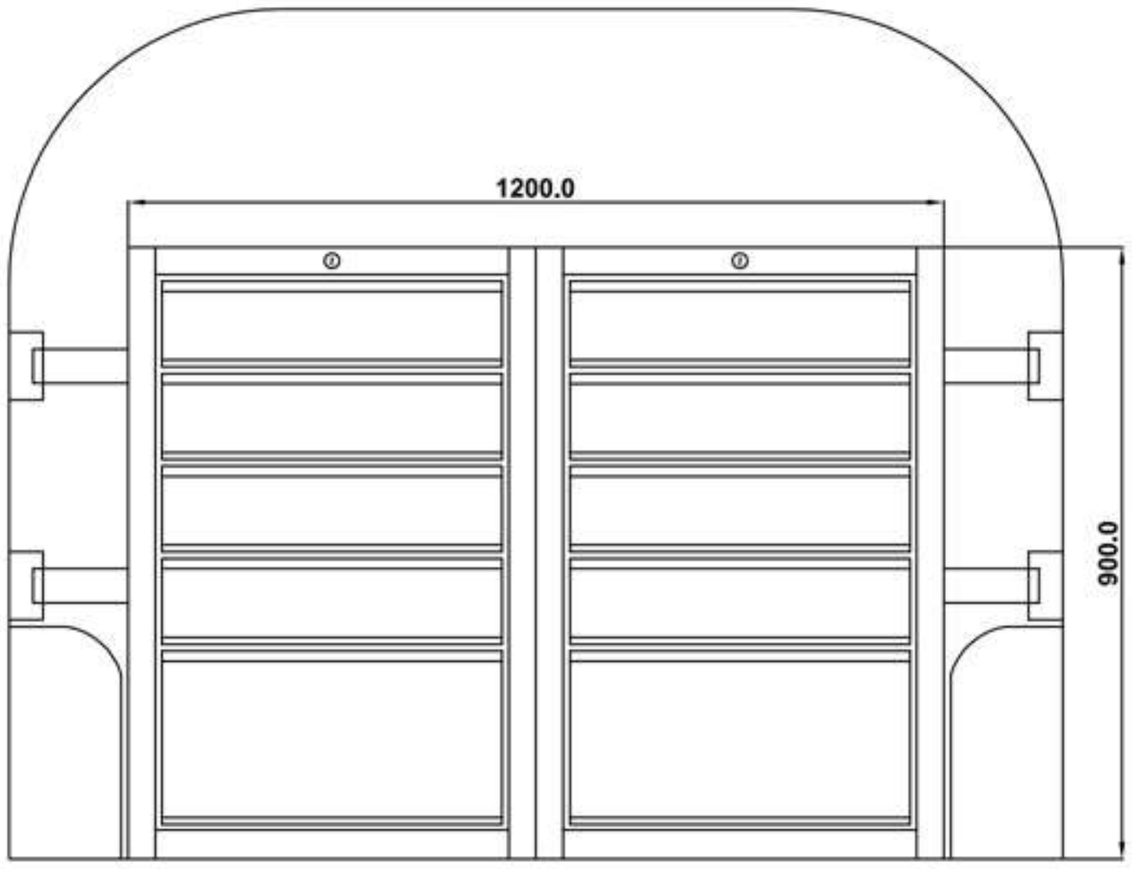

Widok z wnętrza samochodu

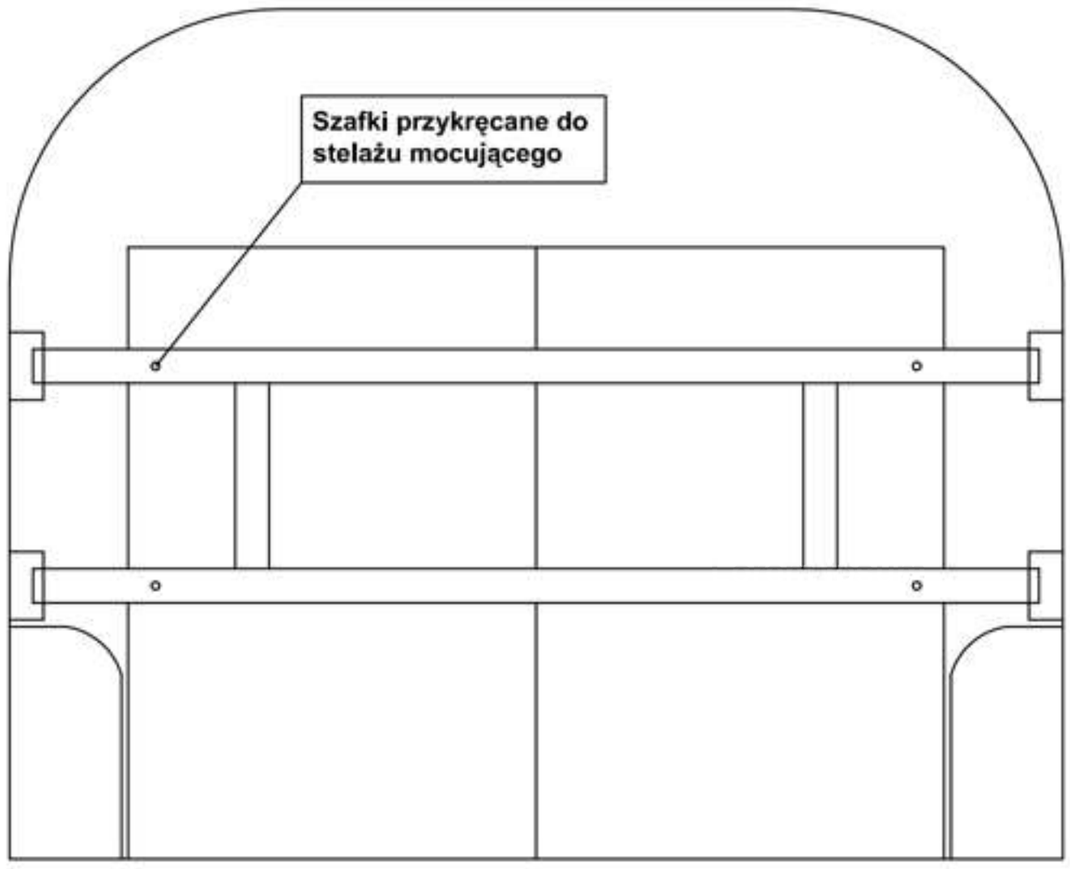

ZABUDOWA MERCEDES SPRINTER / VOLKSWAGEN CRAFTER L2H3

Z/P/01

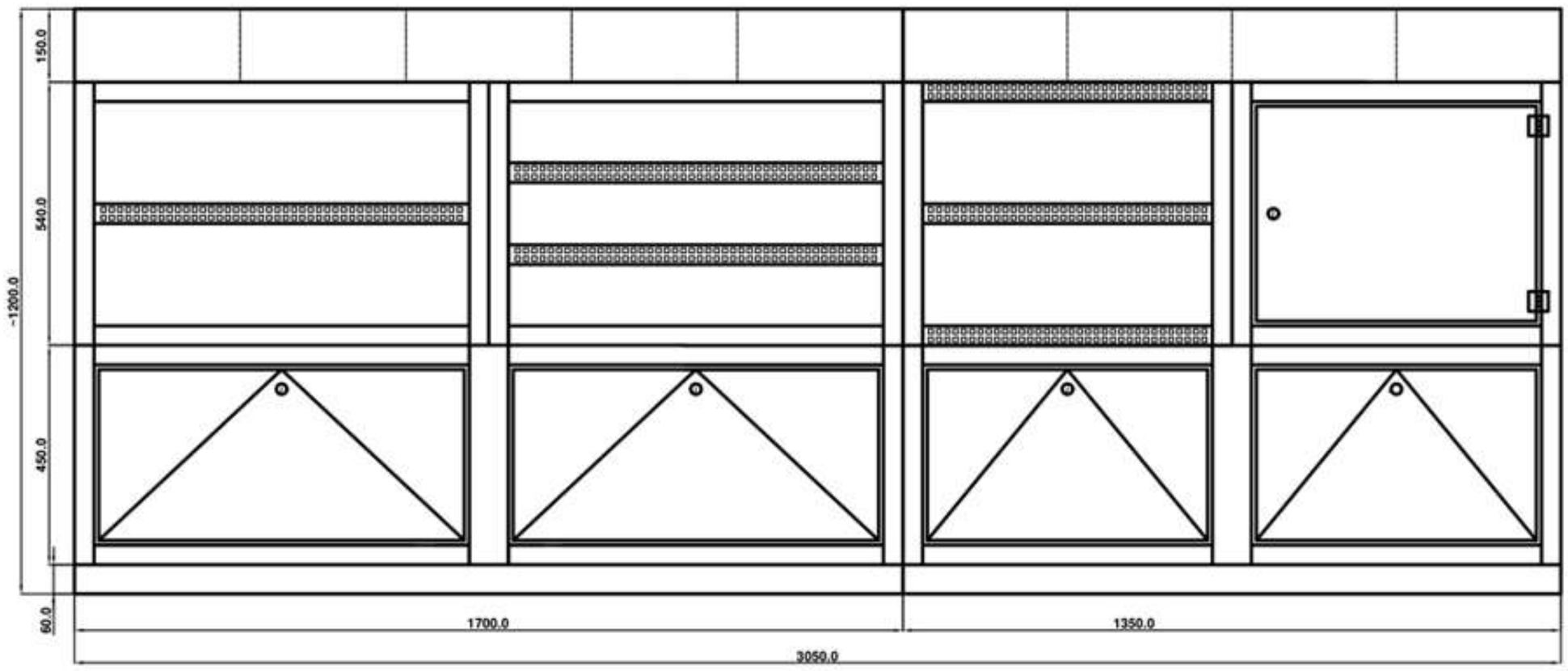

Z/P/02

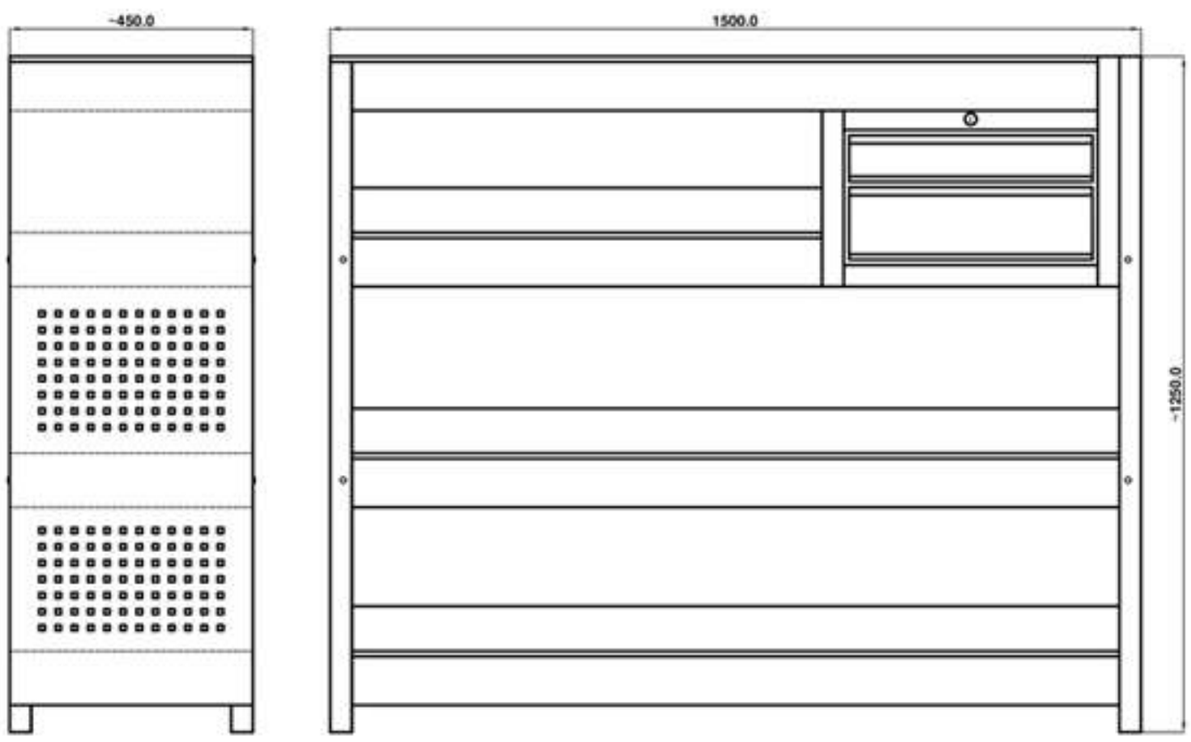

Z/P/03

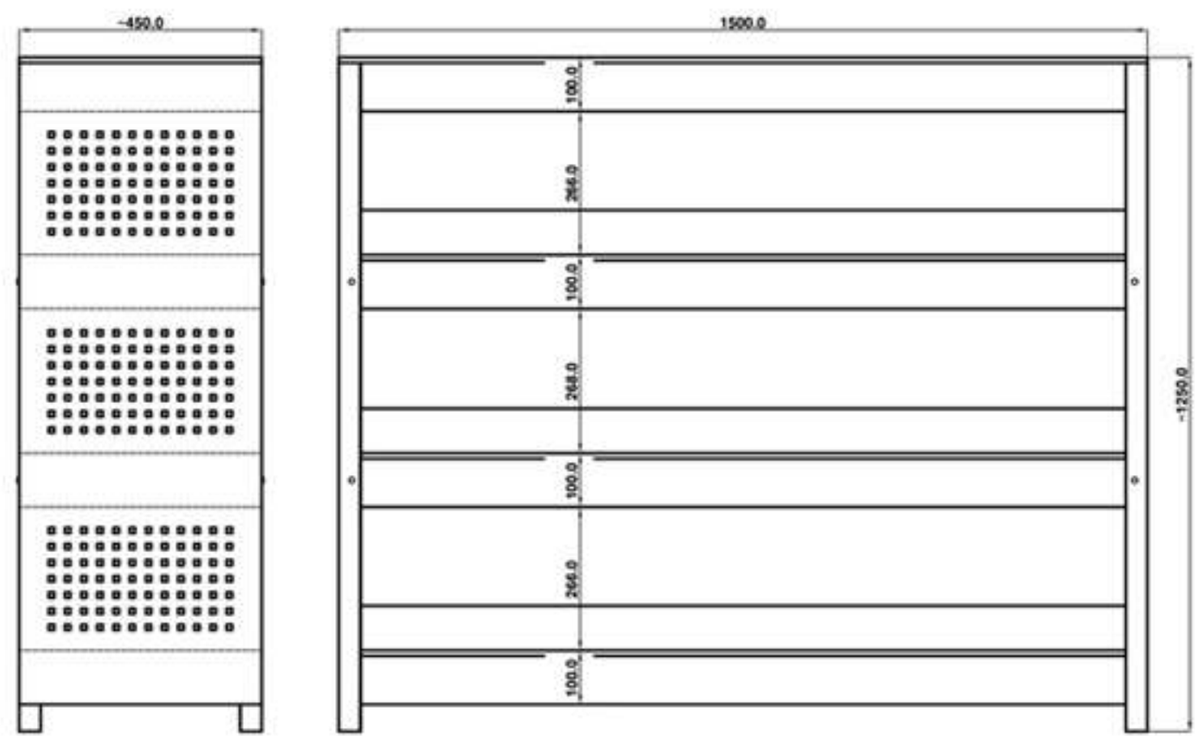

Z/P/04

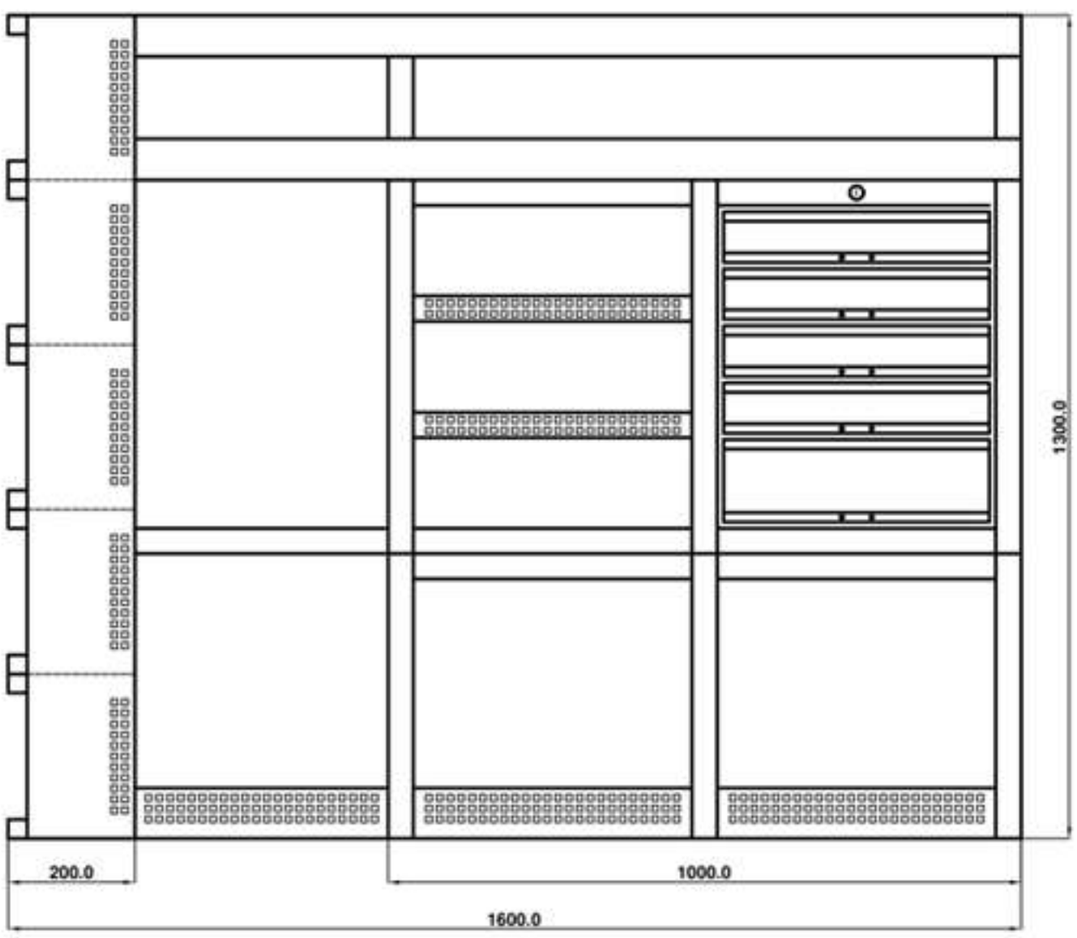

Z/P/05

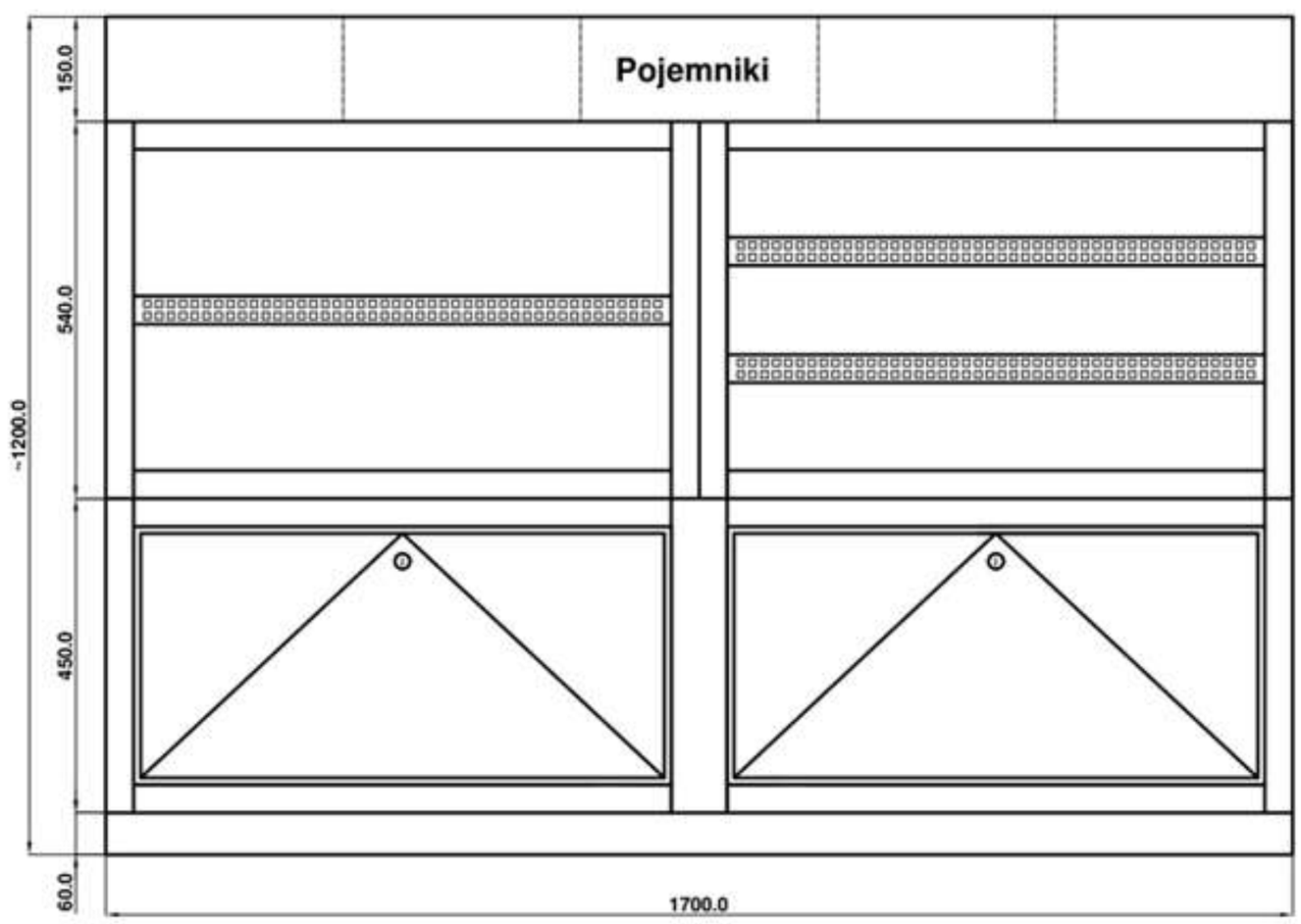

ZABUDOWA MERCEDES SPRINTER / VOLKSWAGEN CRAFTER L4H3

Z/P/06

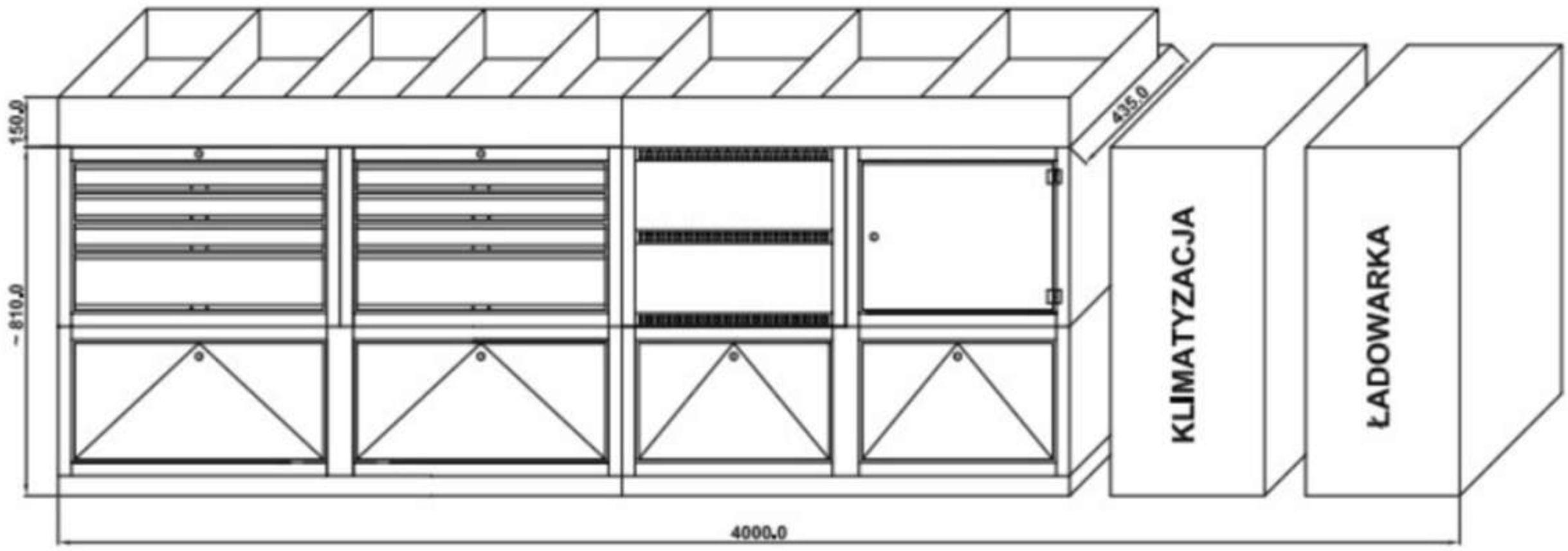

Z/P/07

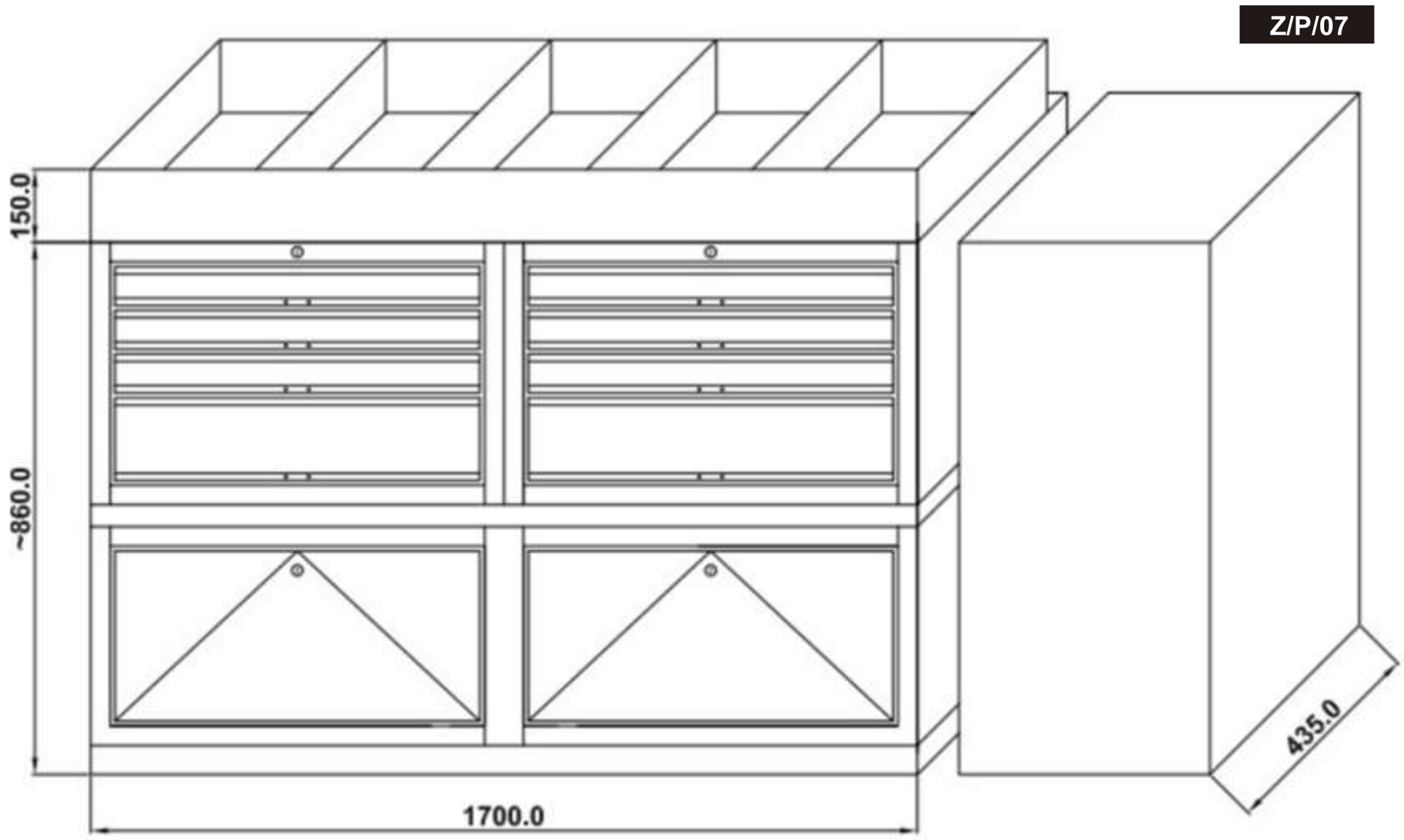

ZABUDOWA PEUGEOT BOXER

Z/P/08

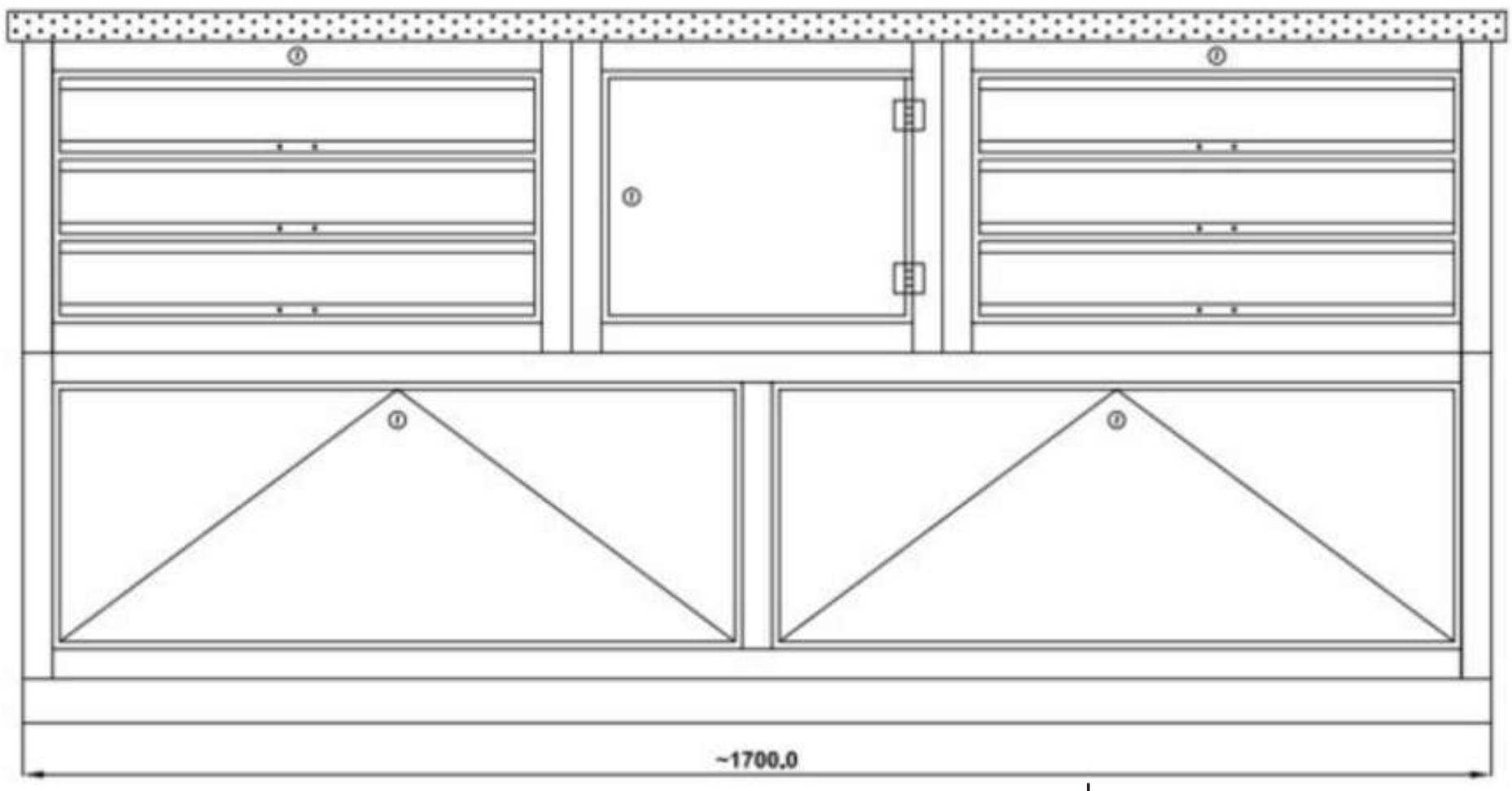

PRZYKŁADOWE REALIZACJE ZABUDOWY POJAZDÓW

S Z A F K I N A R Z Ę D Z I O W E

Szafki narzędziowe o stabilnej i mocnej konstrukcji charakteryzują się funkcjonalnooecią, estetyką i bogatym wzornictwem kolorów lakieru proszkowego ustalonego według palety RAL. Wykonane z blachy ocynkowanej galwanicznie o grubooeci 1 mm. Przechodzą pełny proces przygotowania chemicznego powierzchni, które zabezpiecza przed korozją. Szuflady montowane są na prowadnicach szynowo-ślizgowych o obciążeniu 45 kg na szufladę. Blat szafki i szuflady wyściełane gumą ryflowaną. Jako jedyny polski producent wyposażamy nasze wyroby w zamki centralne z blokadą międzyszufladową zapobiegającą wysunięciu więcej nią jednej szuflady. Każda szafka posiada kółka na łożyskach igiełkowych Ø 100 i uchwyty boczne. Wraz z potrzebami klientów i najnowszymi propozycjami firm narzêdziowych wprowadzilioemy na rynek polski typ szafek szufladowych w kolorach odpowiednich do logo firm z branży motoryzacyjnej (ŠKODA, RENAULT, FIAT, CITROËN, MERCEDES BENZ, TOYOTA), przystosowane do wyposażania w moduły narzędziowe firm BETA i FACOM.

Tool cabinets have stable and strong construction, are functional and aesthetic looking, their powder lacquered finish is selected, from the wide range of RAL palette colors. Cabinets are made of 1 mm thick galvanized steel sheets and undergo the whole process of chemical surface treatment (ferric phosphate treatment), which ensures protection against corrosion. Drawers are mounted on the rail-glide guides with 45 kg of weight capacity for each drawer. Both the top of the cabinet and the insides of the drawers are lined with grooved rubber. We are the only manufacturer in Poland installing in such products the central interlocking system that allows only one drawer to be opened at a time. Each cabinet is equipped with needle-bearing wheels Ø 100 and grip handles. Responding to the requirements of our customers and following the latest offers of tool manufacturers we have introduced to domestic market the types of drawer cabinets in logo colours of motor companies (ŠKODA, RENAULT, FIAT, CITROËN, MERCEDES BENZ, TOYOTA), ready to be equipped with BETA and FACOM tool modules.

SZAFA NARZĘDZIOWA TOOL CABINET

S/N/5/1

- wykonana całościowo z blachy stalowej o grubości 1.0 mm
- pokryta lakierem proszkowym w kolorze na życzenie Zamawiającego
- ilość półek regulowanych: 3
- wymiary zewnętrzne: wys.x szer. x głęb. 2000x1000x500 mm
- obciążenie na 1 półkę 100 kg
- 3 szuflady o wys. 120 mm, 4 szuflady o wys. 175 mm
- szuflady na prowadnicach kulowych o obciążeniu 50 kg/1

SZAFA NARZĘDZIOWA TOOL CABINET

S/N/5/2

- wykonana całościowo z blachy stalowej o grubości 1.0 mm
- pokryta lakierem proszkowym w kolorze na życzenie Zamawiającego
- ilość półek regulowanych: 4 + poziom 0
- wymiary zewnętrzne: wys.x szer. x głęb. 2000x1000x500 mm
- obciążenie na 1 półkę 100 kg

SZAFA NARZĘDZIOWA TOOL CABINET

S/N/5/3

- wykonana całościowo z blachy stalowej o grubości 1.0 mm
- pokryta lakierem proszkowym w kolorze na życzenie Zamawiającego
- ilość półek regulowanych: 4 + poziom 0
- wymiary zewnętrzne: wys.x szer. x głęb. 2000x1000x500 mm
- obciążenie na 1 półkę 100 kg
- wewnątrz 2 rzędy po 2 szuflady zamykane oddzielnym zamkiem
- szuflady na prowadnicach kulowych o obciążeniu 50 kg/1

SZAFA MAGAZYNOWA STORAGE CABINET

S/M/P/01

- wykonana całościowo z blachy stalowej o grubości 1.0 mm
- pokryta lakierem proszkowym w kolorze na życzenie Zamawiającego
- uchwyt drzwiowy z zamkiem zabezpieczającym z ryglowaniem w trzech punktach
- wymiary zewnętrzne: wys.x szer. x głęb. 2000x1000x500 mm
- wyposażona w listwy do mocowania pojemników narzędziowych na ścianie tylnej
- KUWETY o wymiarach: 77x56x120 (42 szt.), 103x74x155 (66 szt.), 149x106x220 (332 szt.)

9006

9005

5005

3020

kolory RAL

SZAFKA NARZĘDZIOWA | TOOL CABINET

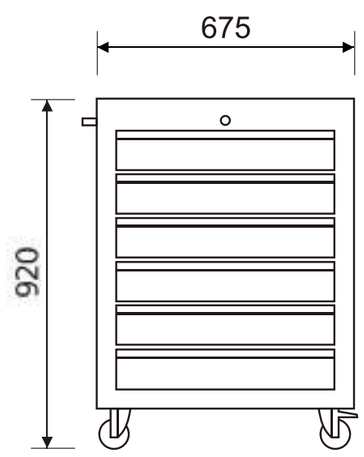

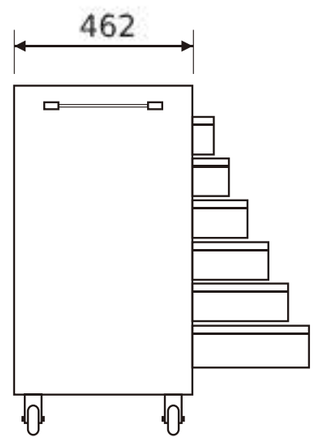

waga 58 kg

SZAFKA NARZĘDZIOWA | TOOL CABINET

S1-6

- 6 szuflad zamontowanych na prowadnicach szynowo-ślizgowych zamykanych zamkiem
- uchwyt boczny
- wnętrza szuflad i blat szafki wyłożone gumą ryflowaną
- koła Ø 100 - 2 stałe, 1 obrotowe, 1 obrotowe z hamulcem

- 6 drawers mounted on rail-glide guides and locked down with a lock
- side grip handle
- drawers inside and top of the cabinet are lined with grooved rubber
- wheels Ø 100 - 2 fixed, 1 rotary, 1 rotary with brake

SZAFKA NARZĘDZIOWA TOOL CABINET

S2-4

- 4 szuflady zamontowane na prowadnicach szynowo-ślizgowych zamykane zamkiem
- 2 uchwyty boczne
- wnętrza szuflad i blat szafki wyłożone gumę ryflowaną
- nadstawka do szafek S1-5, S1-6

- 4 drawers mounted on rail-glide guides and locked down with a lock
- two side grip handles
- drawers inside and top of the cabinet are lined with grooved rubber
- a top element for S1-5; S1-6 cabinets

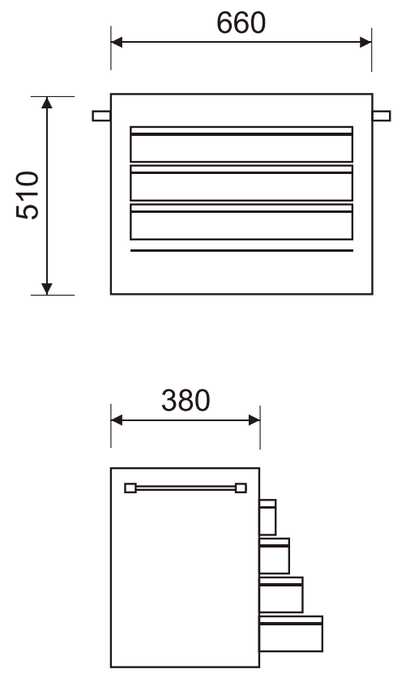

waga 30 kg

SZAFKA NARZĘDZIOWA TOOL CABINET

S1-5

- 5 szuflad zamontowanych na prowadnicach szynowo-ślizgowych zamykanych zamkiem
- uchwyt boczny
- wnętrza szuflad i blat szafki wyłożone gumą ryflowaną
- koła Ø 100 - 2 stałe, 1 obrotowe, 1 obrotowe z hamulcem

- 5 drawers mounted on rail-glide guides and locked down with a lock
- side grip handle
- drawers inside and top of the cabinet are lined with grooved rubber
- wheels Ø 100 - 2 fixed, 1 rotary, 1 rotary with brake

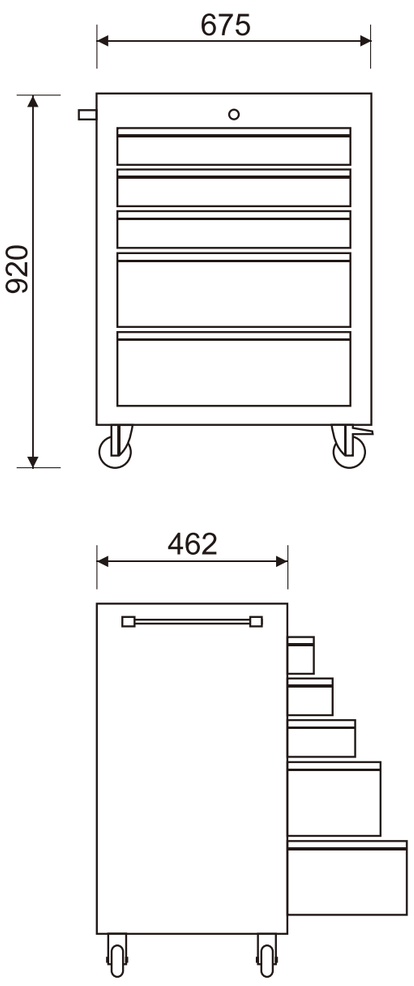

waga 58 kg

SZAFKA NARZĘDZIOWA TOOL CABINET

SM-5

- 5 szuflad zamontowanych na prowadnicach szynowo-ślizgowych zamykanych zamkiem
- uchwyt boczny
- wnętrza szuflad i blat szafki wyłożone gumą ryflowaną
- koła Ø 100 - 2 stałe, 1 obrotowe, 1 obrotowe z hamulcem

- 5 drawers mounted on rail-glide guides and locked down with a lock
- side grip handle
- drawers inside and top of the cabinet are lined with grooved rubber
- wheels Ø 100, 2 fixed, 1 rotary, 1 rotary with brake

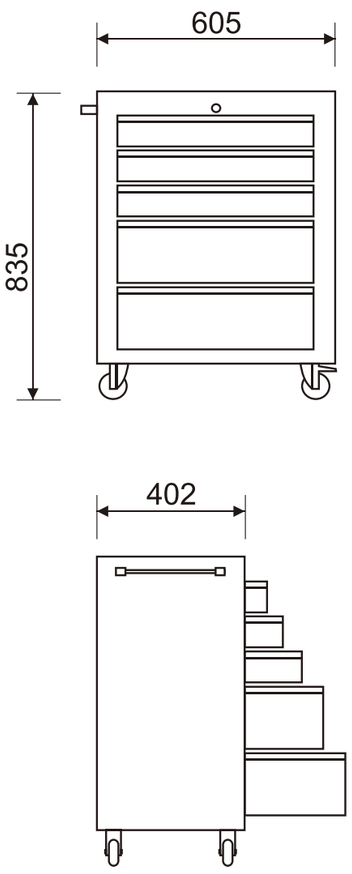

waga 48 kg

waga 42 kg

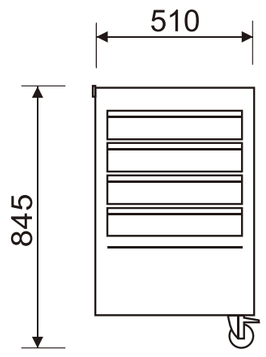

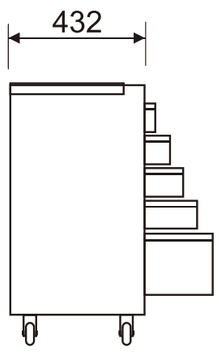

SZAFKA NARZĘDZIOWA TOOL CABINET

SD-2

- 5 szuflad zamontowanych na prowadnicach szynowo-ślizgowych zamykanych zamkiem
- wnętrza szuflad i blat szafki wyłożone gumą ryflowaną
- koła Ø 100 - 2 obrotowe
- dowieszana do szafki 6-szufladowej tworząc zestaw

- 5 drawers mounted on rail-glide guides and locked down with a lock
- drawers inside and top of the cabinet are lined with grooved rubber
- wheels Ø 100 - 2 rotary
- can be joined with the six-drawer cabinet creating a set

waga 70 kg

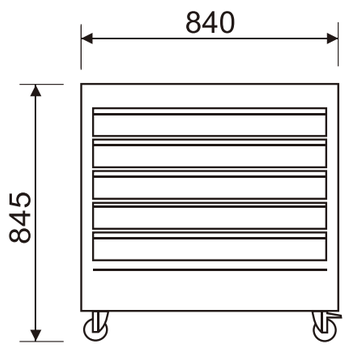

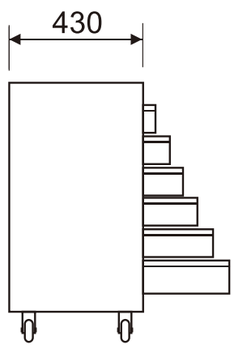

SZAFKA NARZĘDZIOWA TOOL CABINET

S1-F

- 6 szuflad zamontowanych na prowadnicach szynowo-ślizgowych zamykanych zamkiem
- wnętrza szuflad i blat szafki wyłożone gumą ryflowaną
- uchwyt boczny
- koła Ø 100 - 2 stałe, 1 obrotowe, 1 obrotowe z hamulcem

- 6 drawers mounted on rail-glide guides and locked down with a lock
- drawers inside and top of the cabinet are lined with grooved rubber
- side grip handle
- wheels Ø 100 - 2 fixed, 1 rotary, 1 rotary with brake

waga 95 kg

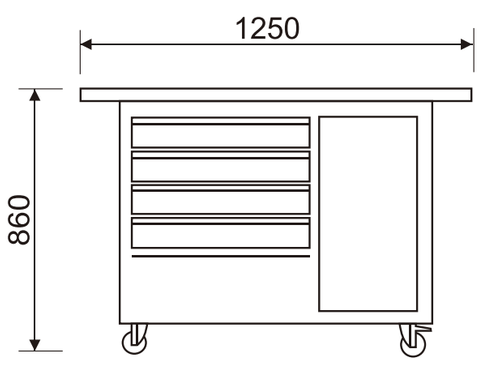

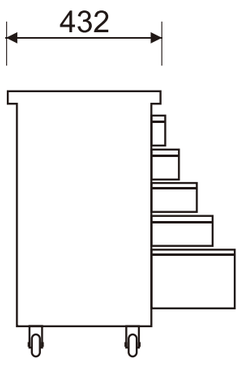

SZAFKA NARZĘDZIOWA TOOL CABINET

SMD-2

- blat roboczy ze sklejki suchotrwałej pokrytej impregnatem - gr. 40 mm
- 5 szuflad zamontowanych na prowadnicach szynowo-ślizgowych zamykanych zamkiem
- wnêtrza wyłożone gumą ryflowaną
- wewnątrz szafki 2 półki - zamykana na zamek
- koła Ø 100 - 2 stałe, 1 obrotowe, 1 obrotowe z hamulcem

- 40 mm top made of impregnated plywood durable in dry conditions
- 5 drawers mounted on rail-glide guides and locked down with a lock
- the inside surfaces lined with grooved rubber
- 2 shelves inside the cabinet - lock secured
- wheels Ø 100 - 2 fixed, 1 rotary, 1 rotary with brake

SZAFKA NARZĘDZIOWA TOOL CABINET

SM-B

- 5 szuflad zamontowanych na prowadnicach szynowo-ślizgowych zamykanych zamkiem
- uchwyt boczny
- wnętrza szuflad i blat szafki wyłożone gumą ryflowaną
- koła Ø 100 - 2 stałe, 1 obrotowe, 1 obrotowe z hamulcem

- 5 drawers mounted on rail-glide guides and locked down with a lock
- side grip handle
- drawers inside and top of the cabinet are lined with grooved rubber
- wheels Ø100 - 2 fixed, 1 rotary, 1 rotary with brake

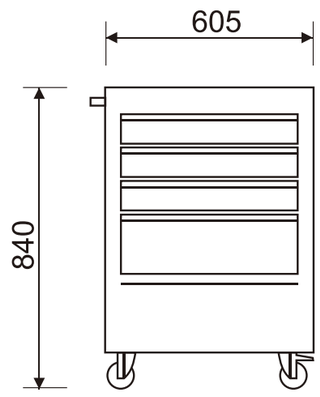

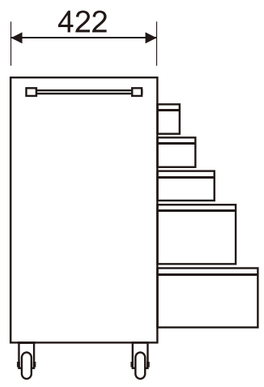

typ szafki przystosowany
do modułów z narzędziami firmy BETA
(oferta obejmuje szafkę bez wyposażenia)

waga 48 kg

SZAFKA NARZĘDZIOWA TOOL CABINET

SM-F

- 5 szuflad zamontowanych na prowadnicach szynowo-œlizgowych zamykanych zamkiem
- uchwyt boczny
- blat szafki wykonany z ABS-u
- wnętrza szuflad i blat szafki wyłożone gumą ryflowaną
- koła Ø 100 - 2 stałe, 1 obrotowe, 1 obrotowe z hamulcem

- 5 drawers mounted on rail-glide guides and locked down with a lock
- side grip handle
- top of the cabinet made of ABS
- drawers inside and top of the cabinet are lined with grooved rubber
- wheels Ø 100 - 2 fixed, 1 rotary, 1 rotary with brake

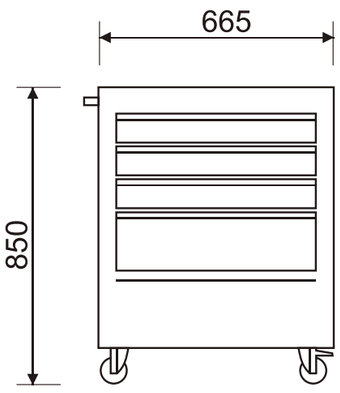

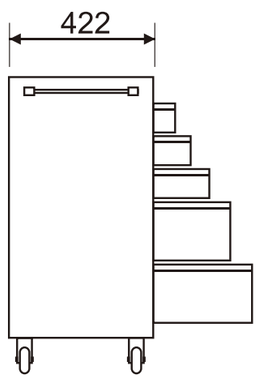

typ szafki przystosowany
do modułów z narzędziami firmy FACOM
(oferta obejmuje szafkę bez wyposażenia)

waga 50 kg

szafki w kolorach logo firm

RENAULT

HONDA

MERCEDES BENZ

ŠKODA

SZAFKA NARZĘDZIOWA TOOL CABINET

ST-1

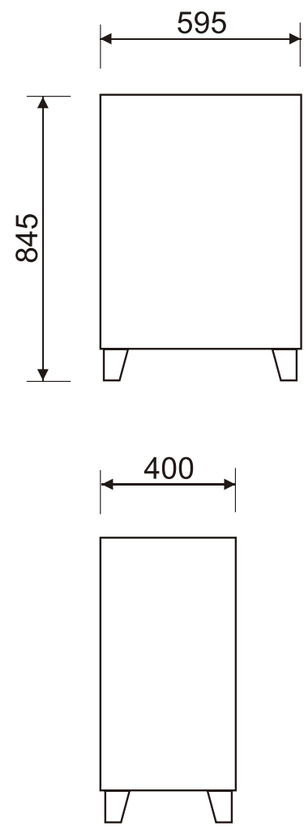

- wewnątrz 1 półka wyłożona gumą ryflowaną
- zamykana drzwiczkami i zamkiem
- blat szafki wyłożony gumą ryflowaną
- szafka zamontowana na 4 stopkach

- one shelf inside lined with grooved rubber
- locked down by means of doors with a lock
- top of the cabinet lined with grooved rubber
- the cabinet is stabilized on four legs

waga 18 kg

WÓZEK WARSZTATOWY WORKSHOP TROLLEYS

W-1

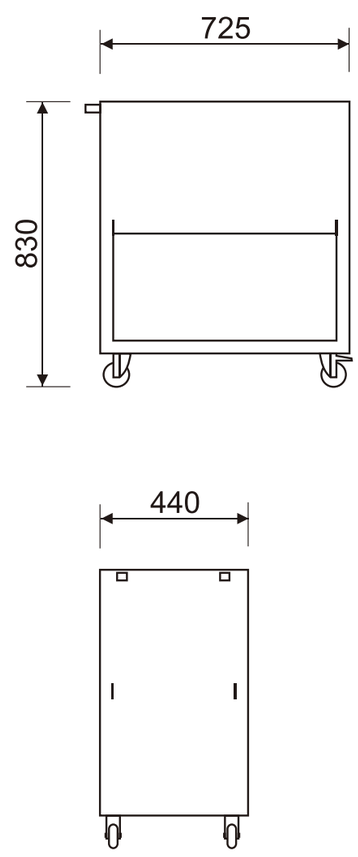

- 3 półki wyłożone gumą ryflowaną
- uchwyt zamontowany z boku wózka
- koła Ø 80 - 2 stałe, 1 obrotowe, 1 obrotowe z hamulcem

- 3 shelves lined with grooved rubber
- grip handle fixed to the side of the trolley
- wheels Ø 80 - 2 fixed, 1 rotary, 1 rotary with brake

waga 18 kg

półka na czyściwo PC-1

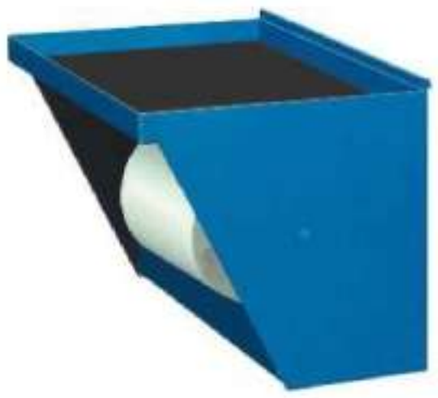

PÓŁKI METALOWE METAL SHELVES

PC-1/PA-2

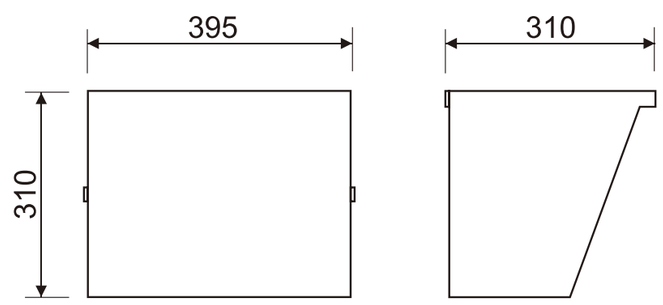

- wykonane z blachy ocynkowanej
- blaty półek wyłożone gumą ryflowaną
- pasują do szafek: S1-5, S1-6, S1-F, S1-B, SM-B, SK-3

- made of galvanised sheet metal plate
- shelf tops lined with grooved rubber
- can be mounted in S1-5, S1-6, S1-f, S1-B, SM-B, SK-3 cabinets

półka na areozol PA-2

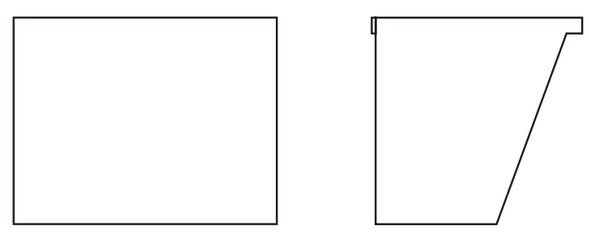

waga 3 kg

S Z A F K A D U E T

Wykonana jest z blachy ocynkowanej galwanicznie o grubooeci 1 mm. Przechodzi pełny proces przygotowania chemicznego powierzchni (fosforanowanie żelazowe). Pokryta lakierem proszkowym w wybranym kolorze wg palety RAL. Szuflady montowane są na prowadnicach szynowo-ślizgowych. Posiada blokowanie międzyszufladowe, co zapobiega wysunięciu więcej niż jednej szuflady. Blat szafki pokryty jest ABS w kolorze czarnym. Wyposażona jest w kółka na łożyskach igiełkowych (2 stałe, 1 obrotowe, 1 z hamulcem). Dodatkiem do szafki jest uchwyt meblowy (opcjonalnie). Szafka wyposażona jest w moduły z czarnego ABS z możliwoością wyboru narzędzi firm tj. TENGTOOLS, A-KRAFT, GEDORE, EAGLE, KNIPEX, VERA, HANSA. Posiada pięć szuflad o wymiarach: 100 mm x 480 mm x 395 mm g³. (4 szt.); 200 mm x 480 mm x 395 mm g³. (1 szt.)

Made of 1 mm thick galvanized steel sheets that undergo the whole process of chemical surface treatment (ferric phosphate treatment). Powder lacquered finish selected in accordance with RAL palette colors. Drawers are mounted on the rail-glide guides. Featuring interlocking system that allows only one drawer to be opened at a time. Top of the cabinet covered with black ABS. Cabinet is quipped with needle-bearing wheels (2 fixed, 1 rotary, 1 rotary with brake) and supplemented with furniture-type grip handle (option). Cabinet is fitted with modules made of black ABS ready to be equipped with TENGTOOLS, A-KRAFT, GEDORE, EAGLE, KNIPEX, VERA, HANSA tools. Featuring five drawers of following measurements: 100 mm x 480 mm x 395 mm depth (4 drawers); 200 mm x 480 mm x 395 mm depth (1 drawer).

możliwość zakupu z kompletem narzędzi

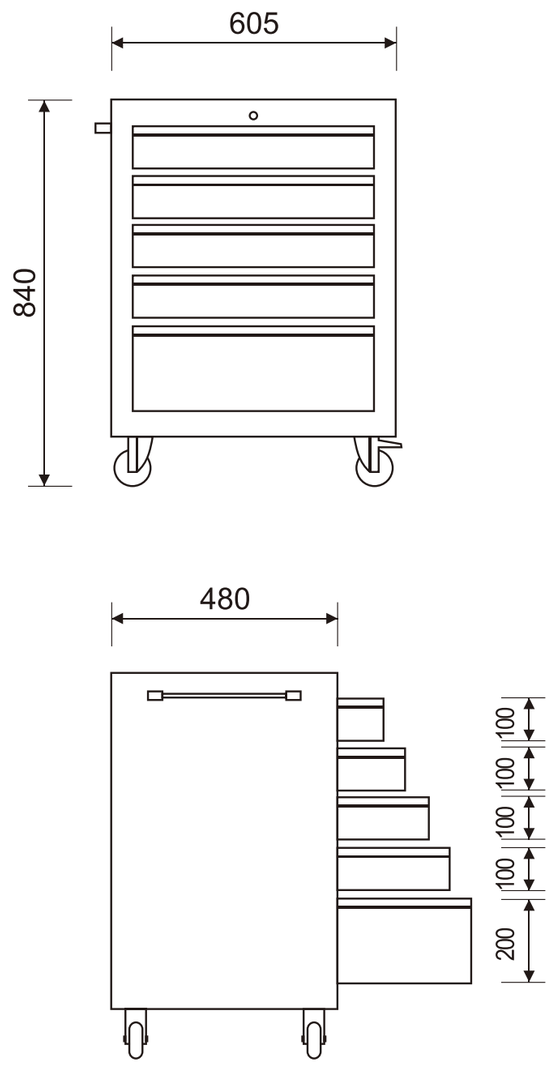

SZAFKA DUET | “DUET” CABINET

możliwość zakupu z kompletem narzędzi

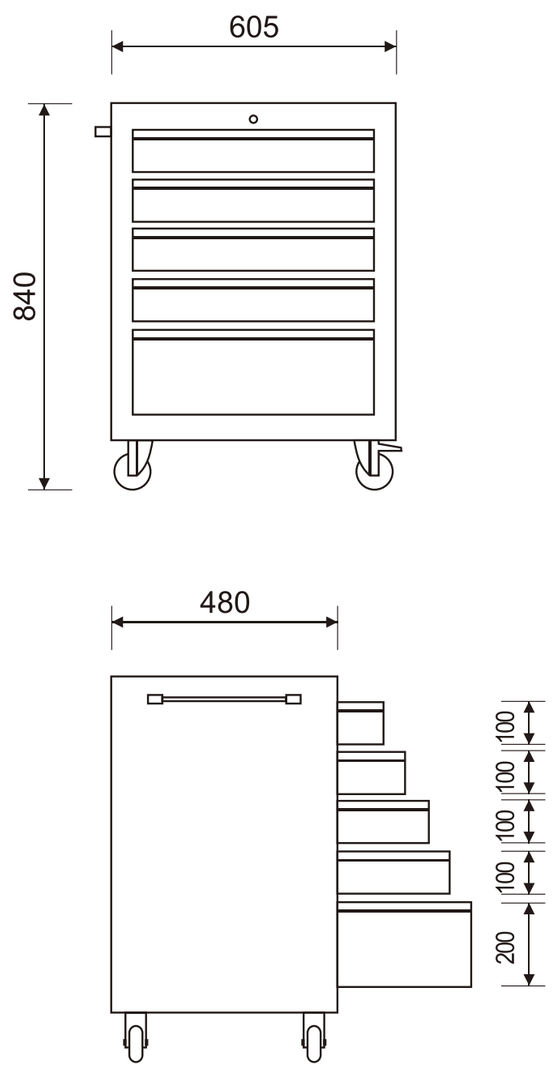

SZAFKA DUET 6 szuflad | “DUET” CABINET 6 drawers

M I X - S Y S T E M

Szafy narzędziowe MIX-SYSTEM wykonane są z blachy ocynkowanej galwanicznie o grubooeci 1 mm. Przechodzą pełny proces przygotowania chemicznego powierzchni. Szuflady montowane na prowadnicach szynowoślizgowych, posiadają blokowanie międzyszufladowe, co zapobiega wysunięciu więcej niż jednej szuflady. Obciążenie na jedną wynosi 45 kg. Wszystkie szuflady wyposażone są wregulowane przegrody szczelinowe pozwalające na indywidualny ich podział. Wysuw szuflad 100%. W dnach szaf znajdują się przetłoczenia umożliwiające ustawienie jednej na drugą i łączenie w zestawy z innymi elementami z serii MIX-SYSTEM. W ofercie znajdują się szafy z regulowanymi półkami zamykane drzwiczkami. Elementy z serii MIX-SYSTEM można dowolnie ze sobą zestawiać tworząc pełne zabudowy stanowisk pracowniczych i monterskich jak również przy wykorzystaniu blatów bukowych i szaf z szufladami tworzyć stoły warsztatowe

MIX-SYSTEM tool cabinets are made of 1 mm thick galvanized steel sheets. They undergo the whole process of chemical surface treatment. Cabinets feature interlocking drawers that allow only one drawer to be opened at a time. Drawers are mounted on rail-glide guides. The weight capacity of each guide is rated at 45 kg. All drawers are equipped with adjustable slot-dividers that allow each drawer to be divided individually. Drawers can be fully pulled out. The openings in the bottoms of the cabinets allow cabinets to be placed a top of one another and joined into sets with other elements of the MIX-SYSTEM series. The offer includes cabinets with adjustable shelves locked down with doors. The elements of the MIX-SYSTEM series can be joined together to create fully constructed work places and assembly work stations, as well as workbenches made by putting together beech table tops and drawer cabinets

5015

7035

kolory RAL

MIX-SYSTEM | **MIX-SYSTEM**

waga 20 kg

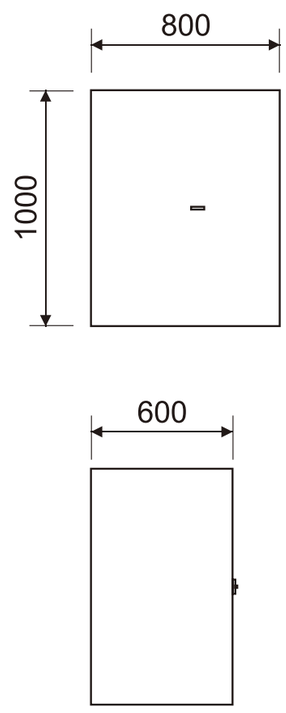

SZAFKA WARSZTATOWA | TOOL CABINET

MSD-01

- 2 półki wewnątrz szafki
- zamykana drzwiczkami na zamek
- możliwość zestawienia w moduły

- 2 shelves inside the cabinet
- locked down by means of doors with a lock
- can be composed in modules

waga 15 kg

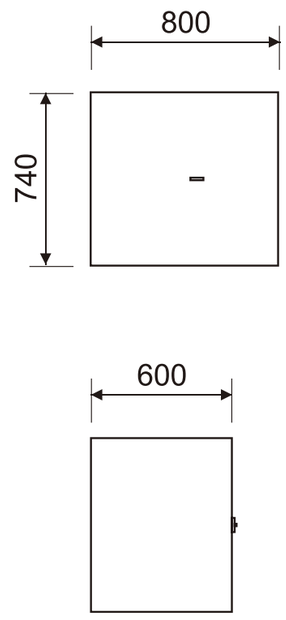

SZAFKA WARSZTATOWA | TOOL CABINET

MSD-02

- 1 półka wewnątrz szafki
- zamykana drzwiczkami na zamek
- możliwość zestawienia w moduły

- 1 shelve inside the cabinet
- locked down by means of doors with a lock
- can be composed in modules

SZAFKA NARZĘDZIOWA TOOL CABINET

MS-01

- 4 szuflady zamontowane na prowadnicach szynowo-ślizgowych
- zamykana zamkiem z blokadą międzyszufladową
- szuflady wyposażone w regulowane przegrody szczelinowe

- 4 drawers mounted on rail-glide guides
- locked down by means of interlock
- drawers are equipped with adjustable slot-dividers

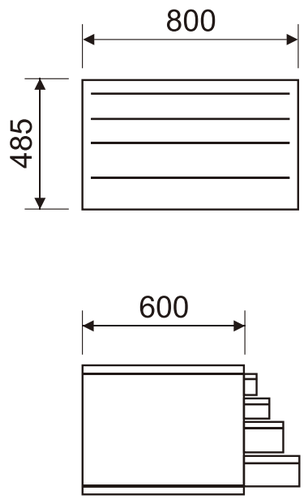

waga 60 kg

SZAFKA NARZĘDZIOWA TOOL CABINET

MS-02

- 6 szuflad zamontowanych na prowadnicach szynowo-ślizgowych
- zamykana zamkiem z blokadą międzyszufladową
- szuflady wyposażone w regulowane przegrody szczelinowe

- 6 drawers mounted on rail-glide guides
- locked down by means of interlock
- drawers are equipped with adjustable slot-dividers

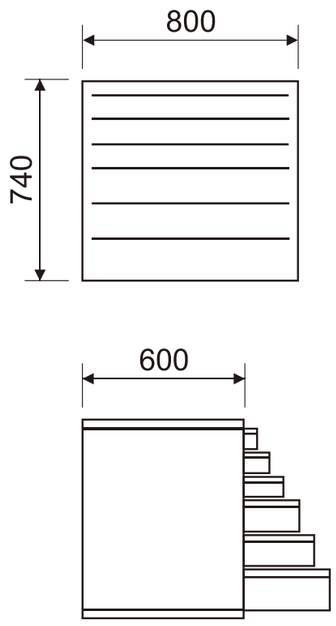

waga 90 kg

SZAFKA NARZĘDZIOWA TOOL CABINET

MS-03

- 8 szuflad zamontowanych na prowadnicach szynowo-ślizgowych
- zamykana zamkiem z blokadą miêdzyszufladową
- szuflady wyposażone w regulowane przegrody szczelinowe

- 8 drawers mounted on rail-glide guides
- locked down by means of interlock
- drawers are equipped with adjustable slot-dividers

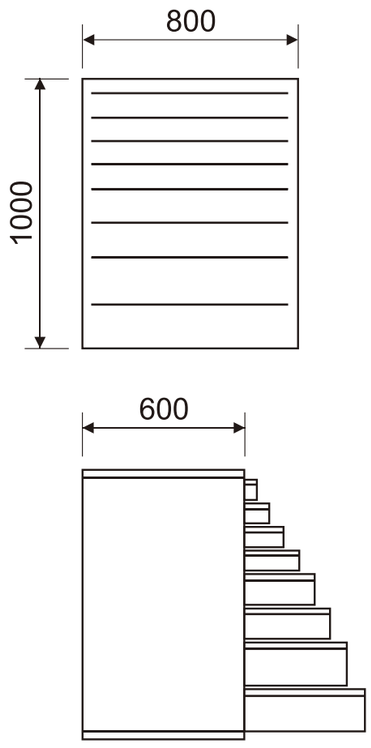

waga 109 kg

BLAT BUKOWY BEECH TOP

MS-Ø04

- blat bukowy o gr. 40 mm
- kombinacja stołów wraz z szafkami z serii MIX-SYSTEM łączona w pełne zabudowy stanowisk

- 40 mm thick beech top
- combination of benches with the line of MIX-SYSTEM cabinets creates fully constructed work places

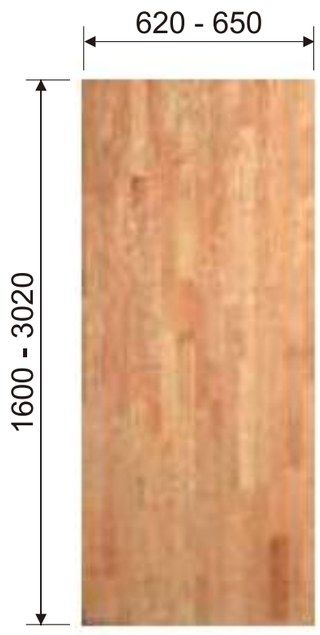

waga 30-60 kg

G A B L O T Y

Gabloty wykonane są z blachy ocynkowanej o gruboości 1 mm. Przechodzą pełny proces przygotowania chemicznego powierzchni. Pokryte lakierem proszkowym w wybranym kolorze wg palety RAL. Posiadamy w ofercie gabloty G/1 zamykane żaluzją w kolorze aluminium i gabloty o symbolu G/2 z przezroczystą szybą z poliwęglanu o gruboości 4 mm, wmontowaną w aluminiową ramę zamykaną zamkiem bębenkowym. Szyba zamocowana jest na sprężynach gazowych - teleskopowych, które umożliwiają jej płynne otwieranie. Tyły obu gablot wykonane są z blachy perforowanej umożliwiającej umieszczenie zawieszek z narzędziami.

Display boxes are made of 1 mm thick galvanized steel sheets and undergo the whole process of chemical surface treatment. Powder lacquered finish, colours selected in accordance with RAL palette. Our product range includes display boxes G/1 locked down with an aluminiumcoloured shutter and display boxes designated G/2 with a 4 mm thick transparent polycarbonate pane mounted into the aluminium frame and locked with a cylinder lock. The pane is fixed on the gas-telescopic springs that allow the pane to be opened smoothly. The back panels of both types of display boxes are made of perforated steel that allows for placing tool-holders

GABLOTA DISPLAY BOX

G-1

- gablota zamykana przezroczystymi drzwiczkami na zamek + uchwyt do jej podnoszenia
- tylna ściana wykonana z płyty perforowanej o gr. 10 mm
- szyba wykonana z poliwęglanu osadzona w aluminiową ramkę
- możliwość umieszczenia zawieszek na narzędzia
- przystosowana do zawieszenia na ściane

- locked down by means of transparent doors with a lock and a handle for lifting it
- back panel made of 10 mm thick perforated plate
- polycarbonate pane mounted into the aluminium frame
- possibility of placing tool-holders
- suitable for hanging on the wall

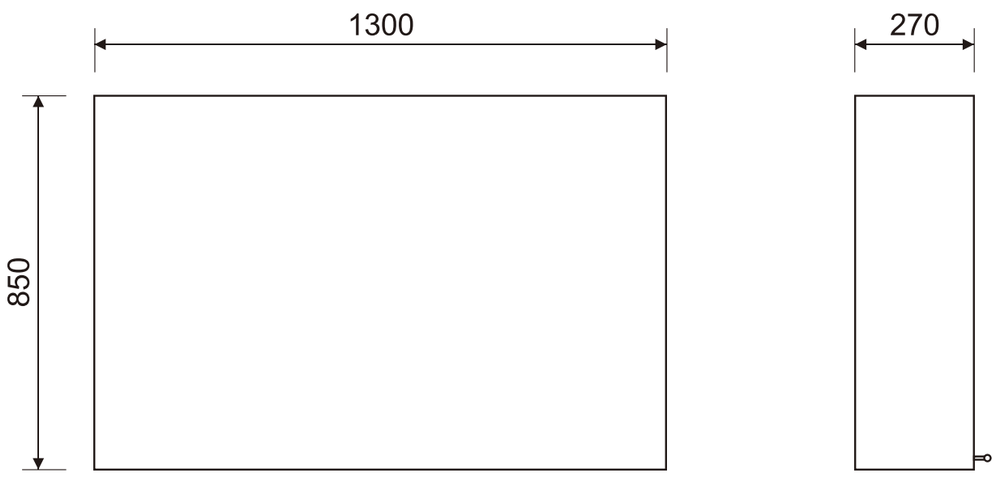

waga 28 kg

kolory RAL 3020 5005 9006

GABLOTA DISPLAY BOX

G-2

- zamykana poziomo żaluzją ze sztucznego tworzywa w kolorze aluminium
- tylna ściana wykonana z płyty perforowanej o gr. 10 mm
- możliwość umieszczenia zawieszek na narzędzia
- przystosowana do zawieszenia na ściane

- locked down by means of horizontal shutter made of aluminium-coloured plastic
- back panel made of 10 mm thick perforated plate
- possibility of placing tool-holders
- suitable for hanging on the wall

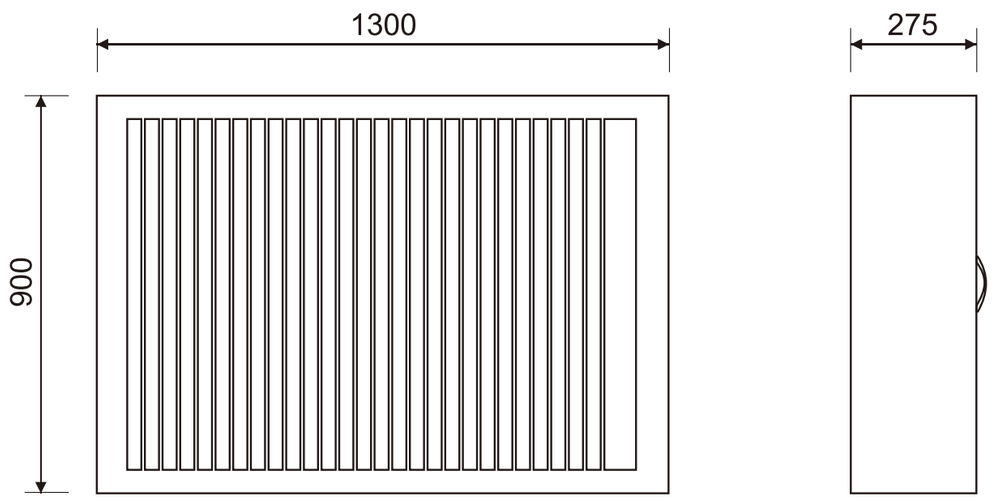

waga 28 kg

kolory RAL 3020 5005 9006

- zawieszka pojedyncza L-50
- single holder L-50

- zawieszka pojedyncza L-100
- single holder L-100

- zawieszka pojedyncza L-200
- single holder L-200

- zawieszka “podwójny pazur” L-50
- double holder L-50

- zawieszka “podwójny pazur” L-100
- double holder L-100

- zawieszka “podwójny pazur” L-200
- double holder L-200

- zawieszka pałąk L-200
- bow holder L-200

- zawieszka koło
- circular holder

- zawieszka koło z podstawką
- circular holder with base

- zawieszka na szczypce
- holder for pliers

- zawieszka kąt 45 ^{0}
- 45^{0}angle holder

- zawieszka na komplet kluczy trzpieniowych
- holder for the set of wrench spanners

- zawieszka na komplet kluczy płaskich
- holder for the set of open ended spanners

- zawieszka na pojemnik z tworzywa
- holder for a plastic container

- zawieszka na komplet œrubokrêtów
- holder for the set of screwdrivers

- zawieszka na komplet kluczy nasadowych
- holder for the set of tubular spanners

szafka przeznaczona na monitor 17/21 cali

SZAFKA DIAGNOSTYCZNA DIAGNOSTIC CABINET

SK-1

- szafka zamykana pionowo żaluzją i zamkiem
- wykonana z blachy ocynkowanej o gr. 1 mm; pokryta lakierem proszkowym
- wysuwana szuflada na klawiaturę umieszczona na prowadnicach szynowo-ślizgowych
- półka na monitor i myszkę
- 3 półki z możliwością regulacji
- koła Ø 100 - 2 stałe, 1 obrotowe, 1 obrotowe z hamulcem

- cabinet locked down vertically by means of shutter and a lock
- made of 1 mm thick steel sheet; powder lacquered finish
- pulled-out drawer for keyboard mounted on rail-glide guides
- shelf for a monitor and a mouse
- 3 adjustable shelves
- wheels Ø 100 - 2 fixed, 1 rotary, 1 rotary with brake

waga 76 kg

kolory RAL 3002 3020 5005 5017

szafka przeznaczona na monitor 14/15 cali

SZAFKA DIAGNOSTYCZNA DIAGNOSTIC CABINET

SK-2

- szafka zamykana drzwiczkami i zamkiem (szyba tzw. bezpieczna)
- wysuwana szuflada na klawiaturę umieszczona na prowadnicach szynowo-ślizgowych, zamykana klapką i zamkiem
- półka na monitor i myszkę
- wykonana z blachy ocynkowanej o gr. 1 mm; pokryta lakierem proszkowym
- 3 półki zamontowane na prowadnicach szynowo-ślizgowych, zamykane drzwiczkami
- koła Ø 100 - 2 stałe, 1 obrotowe, 1 obrotowe z hamulcem

- shelf for a monitor locked down by means of doors with a lock (safe glass)
- pulled-out drawer for keyboard mounted on rail-glide guides, locked down by means of a small flap with a lock
- shelf for a monitor and a mouse
- made of 1 mm thick steel sheet; powder lacquered finish
- 3 shelves mounted on rail-glide guides, locked down by means of doors
- wheels Ø 100 - 2 fixed, 1 rotary, 1 rotary with brake

kolory RAL 3002 3020 5005 5017

waga 62 kg

SZAFKA DIAGNOSTYCZNA DIAGNOSTIC CABINET

SK-3

szafka przeznaczona na monitor 17/21 cali

- 2-modułowy zestaw do urządzeń komputerowych
- wykonana z blachy ocynkowanej o gr. 1 mm; pokryta lakierem proszkowym
- szafka dolna i górna zamykana pionowo żaluzją i zamkiem
- wysuwana szuflada na klawiaturę umieszczona na prowadnicach szynowo-ślizgowych
- półka na monitor i myszkę
- 3 półki z możliwością regulacji
- koła Ø 100 - 2 stałe, 1 obrotowe, 1 obrotowe z hamulcem

- 2-module set for computer equipment
- made of 1 mm thick steel sheet; powder lacquered finish
- lower and upper cabinet locked down vertically by means of shutter and a lock
- pulled-out drawer for keyboard mounted on rail-glide guides
- shelf for a monitor and a mouse
- 3 adjustable shelves
- wheels Ø 100 - 2 fixed, 1 rotary, 1 rotary with brake

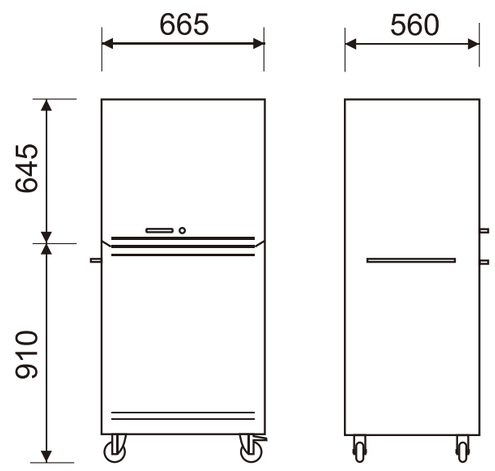

5017 5005 3020 3002

kolory RAL

waga 65 kg

SZAFKA DIAGNOSTYCZNA DIAGNOSTIC CABINET

SK-4

szafka przeznaczona na monitor 17/21 cali
dostosowana do sprzętu diagnostycznego KTS 520/550

- szafka zamykana pionowo żaluzją i zamkiem
- wykonana z blachy ocynkowanej o gr. 1 mm; pokryta lakierem proszkowym
- wysuwana szuflada na klawiaturę umieszczona na prowadnicach szynowo-ślizgowych
- półka na monitor i myszkę
- 3 półki z możliwością regulacji
- koła Ø 100 - 2 stałe, 1 obrotowe, 1 obrotowe z hamulcem

- cabinet locked down vertically by means of shutter and a lock
- made of 1 mm thick steel sheet; powder lacquered finish
- pulled-out drawer for keyboard mounted on rail-glide guides
- shelf for a monitor and a mouse
- 3 adjustable shelves
- wheels Ø 100 - 2 fixed, 1 rotary, 1 rotary with brake

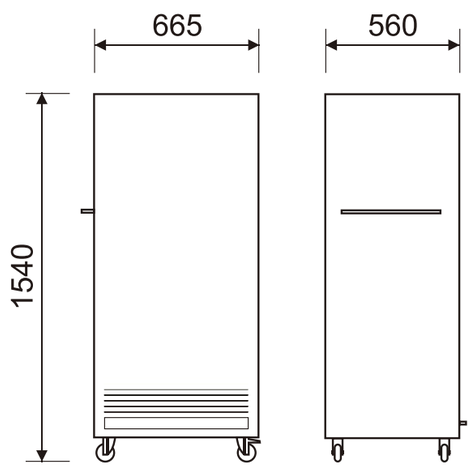

9005 6018 5005 3020

kolory RAL

waga 58 kg

oferta obejmuje szafki bez wyposażenia dodatkowego

oferta obejmuje szafkę bez wyposażenia dodatkowego

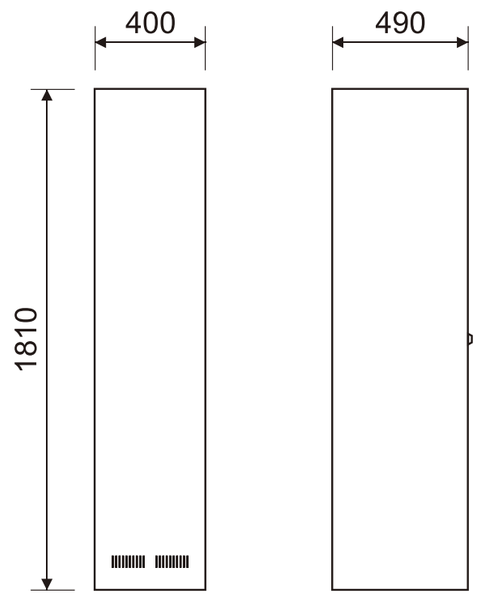

SZAFKA BHP BHP-1

INDUSTRIAL SAFETY CABINET

- szafka BHP dla 1 osoby
- zamykana drzwiczkami i zamkiem
- wewnątrz szafy 1 górna półka
- drążek przeznaczony na wieszaki

- Industrial Safety cabinet for single person
- locked down by means of doors with a lock
- 1 upper shelf inside
- a bar for cloth-hangers

waga 25 kg

kolory RAL 7032 7038 7040 7047

oferta obejmuje szafkę bez wyposażenia dodatkowego

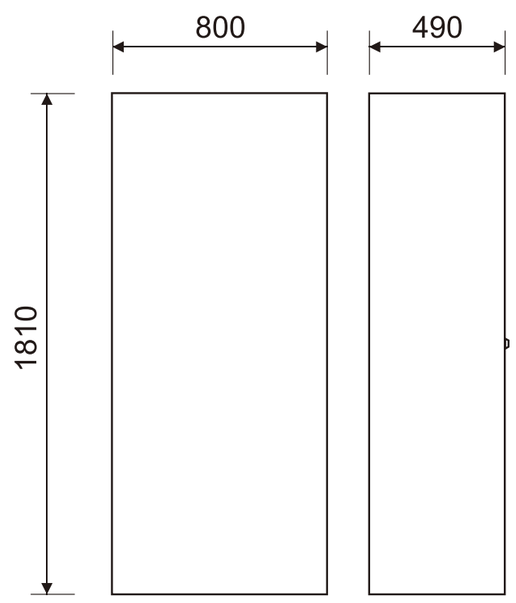

SZAFKA BHP BHP-2

INDUSTRIAL SAFETY CABINET

- szafka BHP dla 2 osób
- zamykana drzwiczkami i zamkiem
- wewnątrz szafy 2 półki - górna i dolna
- drążek przeznaczony na wieszaki
- 2 komory z przeznaczeniem na czystą i brudną odzież

- Industrial Safety cabinet for two persons
- locked down by means of doors with a lock
- two shelves inside: upper and lower
- bars for cloth-hangers
- two compartments for clean and used clothes

waga 55 kg

kolory RAL 7032 7038 7040 7047

REGAŁ MAGAZYNOWY WAREHOUSE RACK

- regał magazynowy zaczepowy
- słupy nośne wykonane ze stalowego kątownika perforowanego
- półki wykonane z płyty wiórowej o gr. 20 mm
- możliwość montażu w baterie i ciągi o dowolnej długości
- obciążenie regału wynosi ok. 200 kg na jedną półkę

- catch-type warehouse rack
- angle supports made of steel perforated angle sections
- shelves made of 20 mm thick chipboard
- racks can be joined in sets or trains of any length
- permissible load for one shelf is about 200 kg

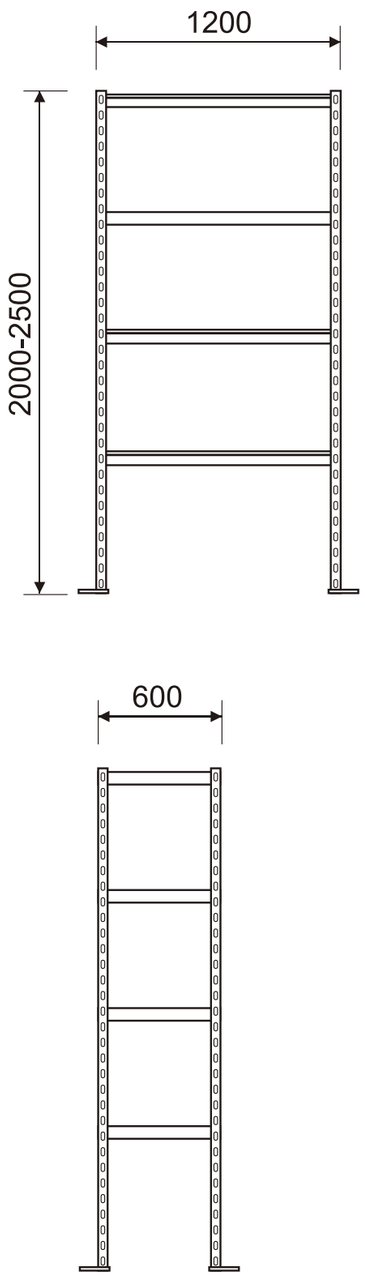

7032 5005 9005

kolory RAL

waga 78 kg

REGAŁ MAGAZYNOWY WAREHOUSE RACK

- regał magazynowy skręcany cześubami
- słupy nośne wykonane ze stalowego kątownika perforowanego
- półki wykonane z blachy o gr. 1 mm
- możliwość montażu w baterie i ciągi o dowolnej długości
- obciążenie regału wynosi ok. 120 kg na 1 półkę

- bolt joined warehouse rack
- angle supports made of steel perforated angle sections
- shelves made of 1mm thick steel sheet
- racks can be joined in sets or trains of any length
- permissible load for one shelf is about 120 kg

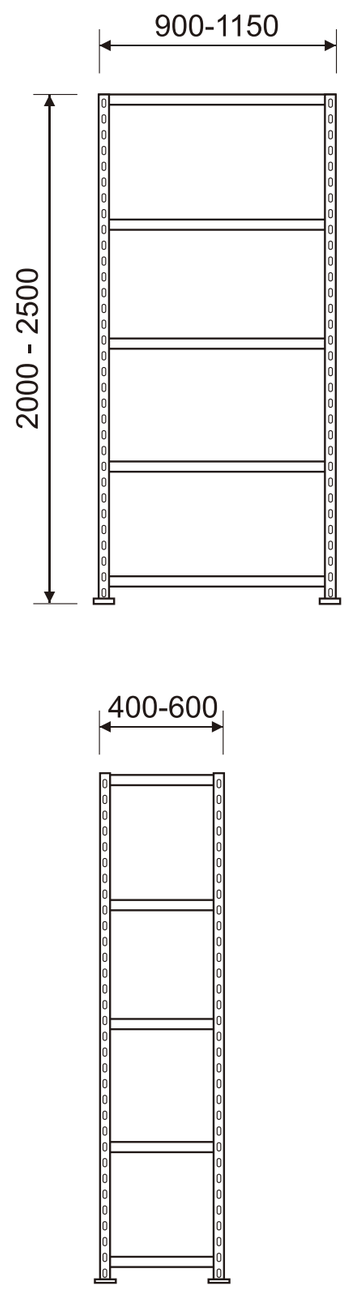

7032 5005 9005

kolory RAL

waga 25 kg

PROFESJONALNE
meble warsztatowe

ETNA Trade Urszula Gomolińska
ul. Św. Huberta 8, Cekanowo
+48 506 701 367
biuro@EtnaMebleMetaloweBHP.pl

CEKANOWO k. Płocka

Etna